CESAB

Caratteristiche tecniche

CESAB B300

1.5 – 2.0 tonnellate

Modello 2022

3 ruote 48V
Carrelli elettrici controbilanciati



ZERO emissions

CESAB B315 – B320

Caratteristiche tecniche

CARATTERISTICHE									
1.1	Casa costruttrice			CESAB	CESAB	CESAB	CESAB	CESAB	CESAB
1.2	Modello			B315-II	B316-II	B316L-II	B318-II	B318L-II	B320-II
1.3	Gruppo propulsore			Elettrico	Elettrico	Elettrico	Elettrico	Elettrico	Elettrico
1.4	Guida			Operatore seduto	Operatore seduto	Operatore seduto	Operatore seduto	Operatore seduto	Operatore seduto
1.5	Portata	Q	[t]	1.5	1.6	1.6	1.8	1.8	2.0
1.6	Baricentro del carico	c	[mm]	500	500	500	500	500	500
1.8	Distanza carico, schiena forche/asse ant.	x	[mm]	317	317	317	317	317	317
1.9	Interasse	y	[mm]	1305	1413	1521	1413	1521	1521
PESO									
2.1	Peso del carrello (con batteria)		[kg]	2976	3002	2981	3119	3135	3342
2.2	Carico sugli assali con carico ant. - post.		[kg]	3953/523	4092/510	4097/484	4390/529	4391/544	4746/596
2.3	Carico sugli assali senza carico ant. - post.		[kg]	1451/1525	1508/1494	1584/1397	1497/1622	1571/1564	1619/1723
RUOTE									
3.1	Gommatura: PN=Pneumatica, SE=Superelastica, C=Cushion, G=Gemellata			SE	SE	SE	SE	SE	SE
3.2	Dimensioni gommatura anteriore			18x7-8	18x7-8	18x7-8	18x7-8	18x7-8	200/50-10
3.3	Dimensioni gommatura posteriore			15x4$^{1/2}$x8	15x4$^{1/2}$x8	15x4$^{1/2}$x8	140/55-9	140/55-9	140/55-9
3.5	Ruote: numero ant./post. (x=motrice)			2x/2	2x/2	2x/2	2x/2	2x/2	2x/2
3.6	Carreggiata anteriore	b10	[mm]	905	905	905	905	905	925
3.7	Carreggiata posteriore	b11	[mm]	180.6	180.6	180.6	186.2	186.2	186.2
DIMENSIONI									
4.1	Brandeggio: avanti / indietro	α/β	[°]	5/7	5/7	5/7	5/7	5/7	5/7
4.2	Altezza minimo ingombro	h_1	[mm]	2120	2120	2120	2120	2120	2120
4.3	Alzata libera	h_2	[mm]	115	115	115	115	115	115
4.4	Corsa di sollevamento	h_3	[mm]	3300	3300	3300	3300	3300	3300
	Altezza di sollevamento	h_{23}	[mm]	3335	3335	3335	3335	3335	3335
4.5	Altezza massimo ingombro	h_4	[mm]	3870	3870	3870	3870	3870	3870
4.7	Altezza protezione conducente (cabina)	h_6	[mm]	2055	2055	2055	2055	2055	2055
4.8	Altezza sedile	h_7	[mm]	1051	1051	1051	1051	1051	1059
4.12	Altezza gancio	h_{10}	[mm]	537	537	537	543	543	543
4.19	Lunghezza totale	l_1	[mm]	2772	2880	2988	2880	2988	2988
4.20	Lunghezza incluso dorso forche	l_2	[mm]	1772	1880	1988	1880	1988	1988
4.21	Larghezza totale	b_1	[mm]	1060	1060	1060	1060	1060	1152
4.22	Dimensioni forche	s/e/l	[mm]	35x100x1000	35x100x1000	35x100x1000	35x100x1000	35x100x1000	35x120x1000
4.23	Piastra porta forche DIN 15 173, classe/tipo A, B			II-A	II-A	II-A	II-A	II-A	II-A
4.24	Larghezza piastra porta forche	b_3	[mm]	920	920	920	920	920	920
4.31	Altezza libera sotto il montante, a carico	m_1	[mm]	80	80	80	80	80	90
4.32	Altezza da terra al centro interasse	m_2	[mm]	90	90	90	90	90	97
4.33	Corridoio di stivaggio con pallet 1000x1200 inforc. 1200	A_{st}	[mm]	3102	3210	3318	3210	3318	3318
4.34	Corridoio di stivaggio con pallet 800x1200 inforc.	A_{st}	[mm]	3223	3331	3440	3331	3440	3440
4.35	Raggio di curvatura	W_a	[mm]	1455	1563	1671	1563	1671	1671
4.36	Minimo raggio interno di curva	b_{13}	[mm]	-	-	-	-	-	-
PRESTAZIONI									
5.1	Velocità di marcia, con/senza carico		[km/h]	16,0/16,0	16,0/16,0	16,0/16,0	16,0/16,0	16,0/16,0	16,0/16,0
5.2	Velocità di sollevamento, con/senza carico		[m/s]	0,44/0,61	0,43/0,61	0,43/0,61	0,42/0,61	0,42/0,61	0,38/0,54
5.3	Velocità di abbassamento con/senza carico		[m/s]	0,55/0,53	0,55/0,53	0,55/0,53	0,55/0,53	0,55/0,53	0,52/0,50
5.5	Sforzo al gancio con/senza carico		[N]	5068/5158	5041/5149	5044/5153	4979/5126	4986/5133	4839/5046
5.6	Massimo sforzo in trazione con/senza carico		[N]	9519/9424	9491/9415	9495/9419	9429/9392	9437/9399	9145/9188
5.7	Pendenza superabile, con/senza carico		[%]	16,9/22,0	16,3/23,4	16,3/25,3	15,0/22,1	15,1/24,1	13,2/24,4
5.8	Pendenza massima superabile con/senza carico		[%]	23,1/22,0	22,2/23,4	22,3/25,3	20,5/22,1	20,7/24,1	18,0/24,4
5.9	Tempo di accelerazione, con/senza carico		[s]	4,5/4,1	4,6/4,2	4,6/4,2	4,7/4,3	4,7/4,3	4,7/4,3
5.10	Freno di servizio			idraulico	idraulico	idraulico	idraulico	idraulico	idraulico
MOTORI ELETTRICI									
6.1	Motore trazione, S2 60 min		[kW]	6,0x2	6,0x2	6,0x2	6,0x2	6,0x2	6,0x2
6.2	Motore sollevamento, S3 15%		[kW]	11,7	11,7	11,7	11,7	11,7	11,7
6.3	Batteria tipo DIN 43531/35/36 A,B,C, NO			DIN 43531A	DIN 43531A	DIN 43531A	DIN 43531A	DIN 43531A	DIN 43531A
6.4	Tensione batteria, capacità nominale K_5		[V/Ah]	48/440	48/550	48/660	48/550	48/660	48/660
6.5	Peso batteria		[kg]	708	856	1013	856	1013	1013
6.6	Consumo energia in base a EN16796:2016		[kWh/h]	3,5	3,9	3,9	4,3	4,3	4,5
VARIE									
8.1	Gestione della trazione			inverter MOSFET	inverter MOSFET	inverter MOSFET	inverter MOSFET	inverter MOSFET	inverter MOSFET
8.2	Pressione di lavoro per attrezzature		[bar]	183	183	183	183	183	183
8.3	Flusso olio per attrezzature		[l/min]	41.3	41.3	41.3	41.3	41.3	41.3
8.4	Rumorosità all'orecchio dell'operatore in base a EN 12 053		[dB(A)]	69.7	69.7	69.7	69.7	69.7	69.7

Nota: se non diversamente specificato, tutti i dati si riferiscono a veicoli con ruote SE. Tutte le prestazioni indicate si riferiscono a carrello a rodaggio terminato, in perfetta efficienza, con ruote con mescole omologate. Le prestazioni e le dimensioni del carrello sono nominali e soggette a tolleranze.

CESAB B315 – B320

Dimensioni e disegni

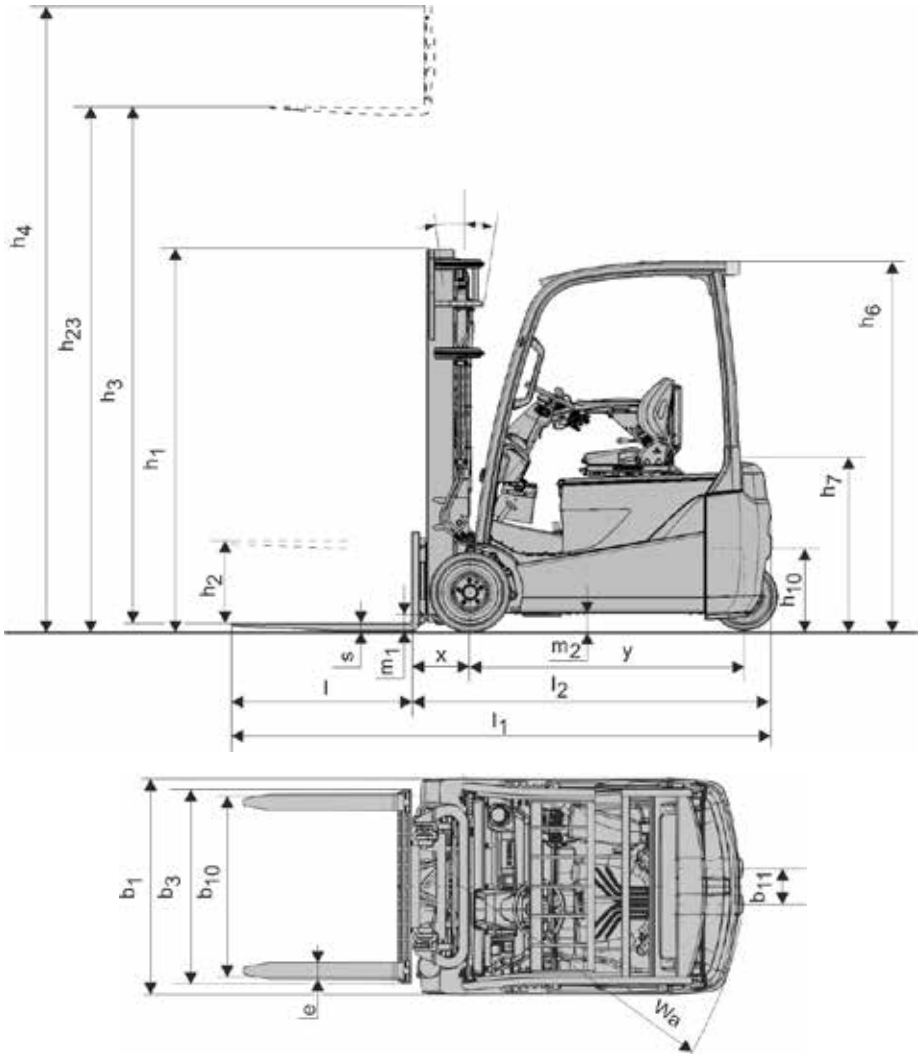

I dati contenuti in questa scheda tecnica sono stati determinati in conformità a specifiche di prova standard. Le prestazioni indicate possono variare in base alla configurazione e alle condizioni del carrello così come alle condizioni dell'ambiente di lavoro. Le disponibilità e le specifiche tecniche dei carrelli sono determinate localmente e possono essere soggette a cambiamenti senza preavviso. Per ulteriori dettagli vi preghiamo di consultare il vostro concessionario autorizzato CESAB. CESAB B210 - B215 Dimensioni e disegni 1) senza

Specifiche montante

			Duplex VT							Duplex ALT (Std.)*				Duplex ALT (IMD)				Triplex ALT (Std.)*						Triplex ALT (IMD)								
B315 – B316 – B316L	h_{23}	Altezza di sollevamento	3035	3335	3535	3735	4035	4535	5035	3035	3335	3535	3735	3035	3335	3535	3735	4335	4535	4735	5035	5535	6035	4335	4535	4735	5035	5535	6035	6535	7035	7535
	h_3	Corsa di sollevamento	3000	3300	3500	3700	4000	4500	5000	3000	3300	3500	3700	3000	3300	3500	3700	4300	4500	4700	5000	5500	6000	4300	4500	4700	5000	5500	6000	6500	7000	7500
	h_1	Altezza minimo ingombro	1970	2120	2220	2380	2570	2820	3070	1970	2120	2220	2380	2000	2150	2250	2350	1970	2040	2120	2220	2380	2570	1980	2050	2150	2250	2450	2600	2800	3000	3200
	h_4	Altezza massimo ingombro[1]	3570	3870	4070	4270	4570	5070	5570	3580	3880	4080	4280	3555	3855	4055	4255	4845	5045	5245	5545	6045	6545	4845	5045	5245	5545	6045	6545	7045	7545	8045
		Altezza massimo ingombro[2]	4260	4560	4760	4960	5260	5760	6260	4260	4560	4760	4960	4260	4560	4760	4960	5560	5760	5960	6260	6760	7260	5560	5760	5960	6260	6760	7260	7760	8260	8760
	h_2	Alzata libera [1]	80	80	80	80	80	80	80	1430	1580	1680	1840	1440	1590	1690	1790	1460	1530	1610	1710	1870	2060	1430	1500	1600	1700	1900	2050	2250	2450	2650
		Alzata libera [2]	80	80	80	80	80	80	80	745	895	995	1155	735	885	985	1085	745	815	895	995	1155	1345	715	785	885	985	1185	1335	1535	1735	1935
		Brandeggio avanti / indietro	5/7(5)**							5/7(5)**				5/7(5)**				5/7(5)**					5/5	5/7(5)**					5/5			
B318 – B318L – B320	h_{23}	Altezza di sollevamento	3035	3335	3535	3735	4035	4535	5035	3035	3335	3535	3735	3035	3335	3535	3735	4335	4535	4735	5035	5535	6035	4335	4535	4735	5035	5535	6035	6535	7035	7535
	h_3	Corsa di sollevamento	3000	3300	3500	3700	4000	4500	5000	3000	3300	3500	3700	3000	3300	3500	3700	4300	4500	4700	5000	5500	6000	4300	4500	4700	5000	5500	6000	6500	7000	7500
	h_1	Altezza minimo ingombro	1970	2120	2220	2380	2570	2820	3070	1970	2120	2220	2380	2000	2150	2250	2350	1970	2040	2120	2220	2380	2570	1980	2050	2150	2250	2450	2600	2800	3000	3200
	h_4	Altezza massimo ingombro[1]	3570	3870	4070	4270	4570	5070	5570	3580	3880	4080	4280	3555	3855	4055	4255	4845	5045	5245	5545	6045	6545	4845	5045	5245	5545	6045	6545	7045	7545	8045
		Altezza massimo ingombro[2]	4260	4560	4760	4960	5260	5760	6260	4260	4560	4760	4960	4260	4560	4760	4960	5560	5760	5960	6260	6760	7260	5560	5760	5960	6260	6760	7260	7760	8260	8760
	h_2	Alzata libera [1]	80	80	80	80	80	80	80	1430	1580	1680	1840	1440	1590	1690	1790	1460	1530	1610	1710	1870	2060	1430	1500	1600	1700	1900	2050	2250	2450	2650
		Alzata libera [2]	80	80	80	80	80	80	80	745	895	995	1155	735	885	985	1085	745	815	895	995	1155	1345	715	785	885	985	1185	1335	1535	1735	1935
		Brandeggio avanti / indietro	5/7(5)**							5/7(5)**				5/7(5)**				5/7(5)**					5/5	5/7(5)**					5/5			

*) Standard con cilindro di alzata libera centrale
**) I dati tra parentesi () si riferiscono ai carrelli con cabina o parabrezza anteriore
1) senza griglia reggicarico
2) con griglia reggicarico 1220 mm

CESAB

www.mhs.srl

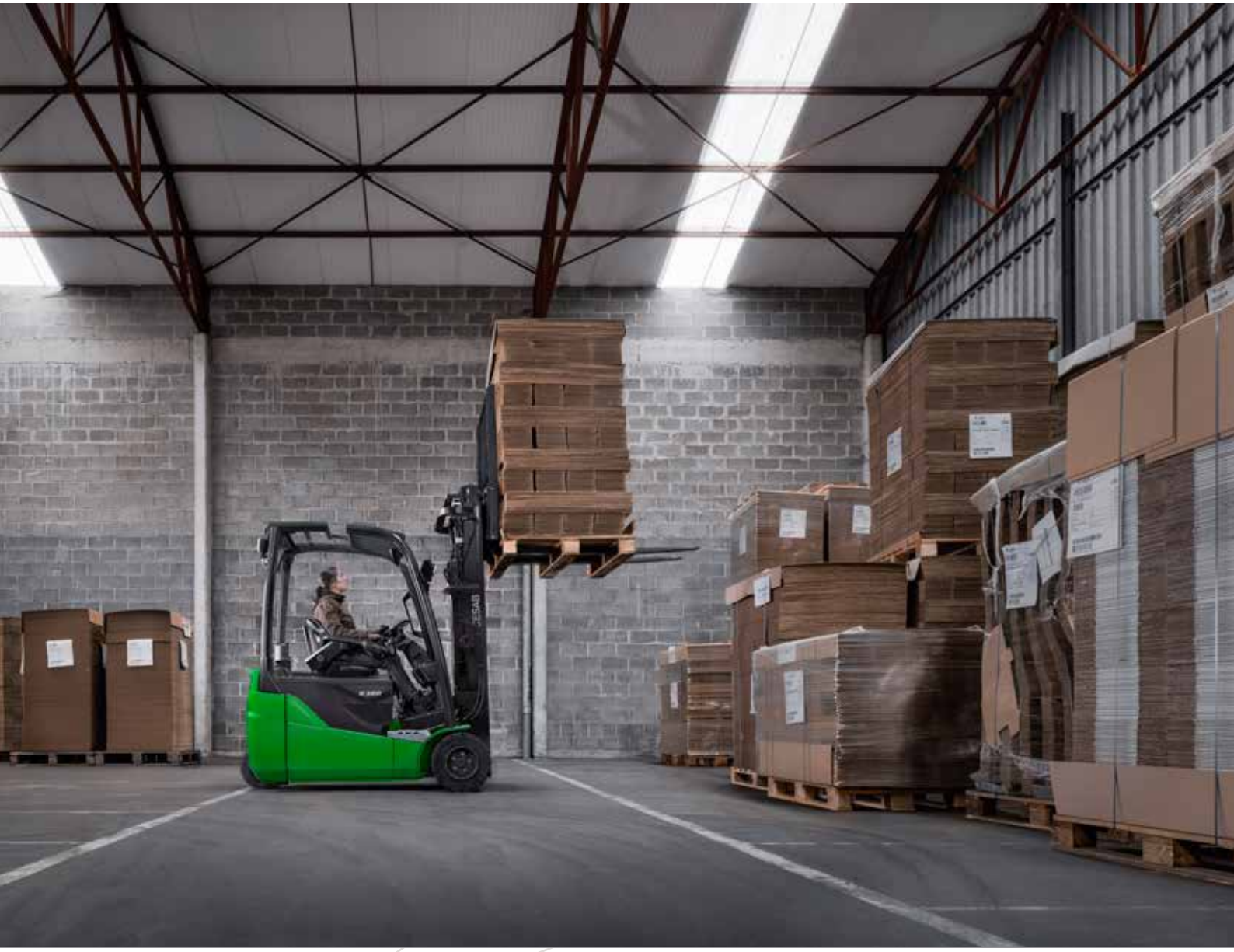

Le immagini possono mostrare attrezzature e accessori opzionali non inclusi nella versione standard del carrello.

I dati contenuti in questa scheda tecnica sono stati determinati in conformità a specifiche di prova standard. Le prestazioni indicate possono variare in base alla configurazione e alle condizioni del carrello così come alle condizioni dell'ambiente di lavoro.

Le disponibilità e le specifiche tecniche dei carrelli sono determinate localmente e possono essere soggette a cambiamenti senza preavviso.
Per ulteriori dettagli vi preghiamo di consultare il vostro concessionario autorizzato CESAB.
SPEC_B300_IT_202202 / Ucan V04 – Copyright CESAB Material Handling Europe.

IT1MAR0848

Prodotto distribuito da **MHS Material Handling Solutions**

MATERIAL HANDLING SOLUTIONS

MATERIAL HANDLING SOLUTIONS

Via Buffalora, 3 – 25135 Brescia
info@mhs.srl · www.mhs.srl