Carrello elevatore elettrico 48 V

B4

4 ruote

B4



B4-Li













www.cesab-forklifts.it

CESAB

Carrelli Elevatori Elettrici 1.6 - 1.8 t

CARATTERISTICHE						
1.1	Costruttore			CESAB	CESAB	CESAB
1.2	Modello			B4-16	B4-16L	B4-18L
1.3	Alimentazione			Elettrico	Elettrico	Elettrico
1.4	Tipo di guida			Seduto	Seduto	Seduto
1.5	Portata nominale	Q	kg	1600	1600	1800
1.6	Baricentro del carico	c	mm	500	500	500
1.8	Distanza del carico	x	mm	317	317	317
1.9	Interasse ruote	Y	mm	1453	1561	1561
PESO						
2.1	Peso del carrello			2968	3169	3169
§	Reazione sugli assali a carico ant./post.			4008/560	3999/770	4304/665
2.3	Reazione sugli assali a vuoto ant./post.			1508/1460	1561/1608	1561/1608
RUOTE						
3.1	Ruote pneumatiche (P), superelastiche (SE), cushion (Cu)			SE	SE	SE
3.2	Dimensioni ruota - anteriore			18x7-8	18x7-8	18x7-8
3.3	Dimensioni ruota - posteriore			16x6-8	16x6-8	16x6-8
3.5	Ruote, numero anteriore/posteriore (x=ruote trazione)			2x/2	2x/2	2x/2
3.6	Larghezza carreggiata - anteriore	b_{10}	mm	905	905	905
3.7	Larghezza carreggiata - posteriore	b_{11}	mm	880	880	880
DIMENSIONI						
4.1	Brandeggio, avanti/indietro	a/b	deg	5/7	5/7	5/7
4.2	Altezza montante chiuso	h_1	mm	2120	2120	2120
4.3	Alzata libera	h_2	mm	115	115	115
4.4	Sollevamento forche	h_3	mm	3300	3300	3300
	Altezza di sollevamento	h_{23}	mm	3335	3335	3335
4.5	Altezza montante sollevamento al massimo	h_4	mm	3870	3870	3870
4.7	Altezza del tetto di protezione (cabina)	h_6	mm	2055	2055	2055
4.8	Altezza sedile operatore	h_7	mm	1065	1065	1065
4.12	Altezza gancio di traino	h_{10}	mm	447	447	447
4.19	Lunghezza totale	l_1	mm	3014	3122	3122
4.20	Lunghezza carrello forche escluse	l_2	mm	2014	2122	2122
4.21	Larghezza telaio	b_1	mm	1060	1060	1060
4.22	Dimensioni forche	s/e/l	mm	35/100/1000	35/100/1000	35/100/1000
4.23	Piastra portaforche secondo norma DIN 15173, classe/tipo A, B			IIA	IIA	IIA
4.24	Larghezza piastra portaforche	b_3	mm	920	920	920
4.31	Altezza da terra, con carico, sotto al montante	m_1	mm	80	80	80
4.32	Altezza da terra, centro dell'interasse	m_2	mm	81	81	81
4.33	Larghezza corridoio di lavoro per pallet 1000x1200 trasversale	A_{ast}	mm	3327	3438	3438
4.34	Larghezza corridoio di lavoro per pallet 800X1200 nel senso della lunghezza	A_{ast}	mm	3460	3568	3568
4.35	Raggio di sterzo	W_a	mm	1707	1811	1811
4.36	Minimo raggio interno di curva	b_{13}	mm	68	49	49
PRESTAZIONI						
5.1	Velocità di marcia, con/senza carico		km/h	20/20	20/20	20/20
5.2	Velocità di sollevamento con/senza carico		m/s	0,43/0,61 | 0,54/0,75	0,43/0,61 | 0,54/0,75	0,42/0,61 | 0,52/0,75
5.3	Velocità di abbassamento con/senza carico		m/s	0,58/0,57	0,58/0,57	0,58/0,57
5.5	Sforzo di trazione con/senza carico		N	6982	6982	6982
5.6	Massimo sforzo di trazione con/senza carico		N	12266	12266	12266
5.7	Pendenza superabile con/senza carico		%	17,2/28,3	16,4/26,2	15,6/26,3
5.8	Massima pendenza superabile con/senza carico		%	24,4/40,6	23,3/37,5	22,2/37,7
5.9	Tempo di accelerazione con/senza carico		s	4,6/4,2	4,6/4,2	4,7/4,3
5.10	Freno di servizio			Idraulico	Idraulico	Idraulico

MOTORI					
6.1	Motore di trazione S2 60 min	kW	6,6x2	6,6x2	6,6x2
6.2	Motore di sollevamento, inserzione S3 15%, Standard | Alte prestazioni	kW	11 | 12,5	11 | 12,5	11 | 12,5
6.3	Batteria secondo DIN 43 531/35/36 A,B,C, no		43 531A	43 531A	43 531A
6.4	Tensione batteria, capacità nominale K_5	V/Ah	48/525-575-625	48/630-690-750	48/630-690-750
6.5	Peso batteria	kg	856	1013	1013
6.6	Consumo energetico secondo EN16796 Standard	kWh/h	4,3	4,3	4,6
6.6	Consumo energetico secondo EN16796 Alte prestazioni	kWh/h	4,2	4,2	4,5

VARIE					
8.1	Controllo motore		Inverter MOSFET	Inverter MOSFET	Inverter MOSFET
8.2	Pressione di esercizio per attrezzature supplementari	bar	183	183	183
8.3	Quantità di olio per attrezzature supplementari	l/min	42	42	42
8.4	Livello di rumorosità all'orecchio dell'operatore secondo EN12053	dB(A)	68,5	68,5	68,5

Tutti i dati sono basati sulla configurazione in tabella. Altre configurazioni possono determinare altri valori.
Le prestazioni e le dimensioni del carrello sono nominali e soggette a tolleranze.
I prodotti e le rispettive specifiche tecniche sono soggetti a modifiche senza preavviso.

Specifiche del montante e portate residue

Modello		Duplex GAL (V)							Duplex GAL (FV)				Duplex GAL (FW)-IMD				Triplex GAL (FSV)						Triplex GAL (FSW)-IMD								
B4-16/B4-16L	Altezza di sollevamento	3035	3335	3535	3735	4035	4535	5035	3035	3335	3535	3735	3035	3335	3535	3735	4335	4535	4735	5035	5535	6035	4335	4535	4735	5035	5535	6035	6535	7035	7535
	Sollevamento forche	3000	3300	3500	3700	4000	4500	5000	3000	3300	3500	3700	3000	3300	3500	3700	4300	4500	4700	5000	5500	6000	4300	4500	4700	5000	5500	6000	6500	7000	7500
	Ingombro minimo	1970	2120	2220	2380	2570	2820	3070	1970	2120	2220	2380	2000	2150	2250	2350	1970	2040	2120	2220	2380	2570	1980	2050	2150	2250	2450	2600	2800	3000	3200
	Ingombro massimo [1]	3570	3870	4070	4270	4570	5070	5570	3580	3880	4080	4280	3555	3855	4055	4255	4845	5045	5245	5545	6045	6545	4845	5045	5245	5545	6045	6545	7045	7545	8045
	Ingombro massimo [2]	4220	4520	4720	4920	5220	5270	6220	4220	4520	4720	4920	4220	4520	4720	4920	5520	5720	5920	6220	6720	7220	5520	5720	5920	6220	6720	7220	7720	8220	8720
	Alzata libera, senza griglia reggi-carico	80	80	80	80	80	80	80	1430	1580	1680	1840	1440	1590	1690	1790	1460	1530	1610	1710	1870	2060	1430	1500	1600	1700	1900	2050	2250	2450	2650
	Alzata libera, con griglia reggi-carico	80	80	80	80	80	80	80	750	900	1000	1160	780	930	1030	1185	750	820	900	1000	1160	1350	760	830	930	1030	1230	1380	1580	1780	1980
B4-18L	Altezza di sollevamento	3035	3335	3535	3735	4035	4535	5035	3035	3335	3535	3735	3035	3335	3535	3735	4335	4535	4735	5035	5535	6035	4335	4535	4735	5035	5535	6035	6535	7035	7535
	Sollevamento forche	3000	3300	3500	3700	4000	4500	5000	3000	3300	3500	3700	3000	3300	3500	3700	4300	4500	4700	5000	5500	6000	4300	4500	4700	5000	5500	6000	6500	7000	7500
	Ingombro minimo	1970	2120	2220	2380	2570	2820	3070	1970	2120	2220	2380	2000	2150	2250	2350	1970	2040	2120	2220	2380	2570	1980	2050	2150	2250	2450	2600	2800	3000	3200
	Ingombro massimo [1]	3570	3870	4070	4270	4570	5070	5570	3580	3880	4080	4280	3555	3855	4055	4255	4845	5045	5245	5545	6045	6545	4845	5045	5245	5545	6045	6545	7045	7545	8045
	Ingombro massimo [2]	4220	4520	4720	4920	5220	5270	6220	4220	4520	4720	4920	4220	4520	4720	4920	5520	5720	5920	6220	6720	7220	5520	5720	5920	6220	6720	7220	7720	8220	8720
	Alzata libera, senza griglia reggi-carico	80	80	80	80	80	80	80	1430	1580	1680	1840	1440	1590	1690	1790	1460	1530	1610	1710	1870	2060	1430	1500	1600	1700	1900	2050	2250	2450	2650
	Alzata libera, con griglia reggi-carico	80	80	80	80	80	80	80	750	900	1000	1160	780	930	1030	1130	750	820	900	1000	1160	1350	760	830	930	1030	1230	1380	1580	1780	1980

1) Senza griglia reggi-carico.
2) Con griglia reggi-carico; l'altezza di una griglia reggi-carico standard è 1220 mm.

Gommatura superelastica			Duplex GAL (V)							Duplex GAL (FV)				Duplex GAL (FW)-IMD				Triplex GAL (FSV)						Triplex GAL (FSW)-IMD								
B4-16	Angolo di brandeggio, AV.	deg	5	5	5	5	5	5	5	5	5	5	5	5	5	5	5	5	5	5	5	5	5	5	5	5	5	5	5	5	5
	Angolo di brandeggio, IND.	deg	7 (5)	7 (5)	7 (5)	7 (5)	7 (5)	7 (5)	7 (5)	7 (5)	7 (5)	7 (5)	7 (5)	7 (5)	7 (5)	7 (5)	7 (5)	7 (5)	7 (5)	7 (5)	7 (5)	5	5	7 (5)	7 (5)	7 (5)	7 (5)	7 (5)	5	5	5	5
	Portata a baricentro 500 mm	kg	1600	1600	1600	1600	1600	1600	1600	1600	1600	1600	1600	1600	1600	1600	1600	1600	1600	1600	1475	1100	1600	1600	1600	1600	1520	1470	1100	850	650
B4-16L	Angolo di brandeggio, AV.	deg	5	5	5	5	5	5	5	5	5	5	5	5	5	5	5	5	5	5	5	5	5	5	5	5	5	5	5	5	5
	Angolo di brandeggio, IND.	deg	7 (5)	7 (5)	7 (5)	7 (5)	7 (5)	7 (5)	7 (5)	7 (5)	7 (5)	7 (5)	7 (5)	7 (5)	7 (5)	7 (5)	7 (5)	7 (5)	7 (5)	7 (5)	7 (5)	5	5	7 (5)	7 (5)	7 (5)	7 (5)	7 (5)	5	5	5	5
	Portata a baricentro 500 mm	kg	1600	1600	1600	1600	1600	1600	1600	1600	1600	1600	1600	1600	1600	1600	1600	1600	1600	1600	1575	1200	1600	1600	1600	1600	1520	1470	1100	875	700
B4-18L	Angolo di brandeggio, AV.	deg	5	5	5	5	5	5	5	5	5	5	5	5	5	5	5	5	5	5	5	5	5	5	5	5	5	5	5	5	5
	Angolo di brandeggio, IND.	deg	7 (5)	7 (5)	7 (5)	7 (5)	7 (5)	7 (5)	7 (5)	7 (5)	7 (5)	7 (5)	7 (5)	7 (5)	7 (5)	7 (5)	7 (5)	7 (5)	7 (5)	7 (5)	7 (5)	5	5	7 (5)	7 (5)	7 (5)	7 (5)	7 (5)	5	5	5	5
	Portata a baricentro 500 mm	kg	1800	1800	1800	1800	1800	1800	1800	1800	1800	1800	1800	1800	1800	1800	1800	1800	1800	1800	1730	1575	1200	1800	1800	1800	1800	1520	1470	1100	875	700

I dati in ( ) sono in combinazione con le cabine (anche solo parabrezza).

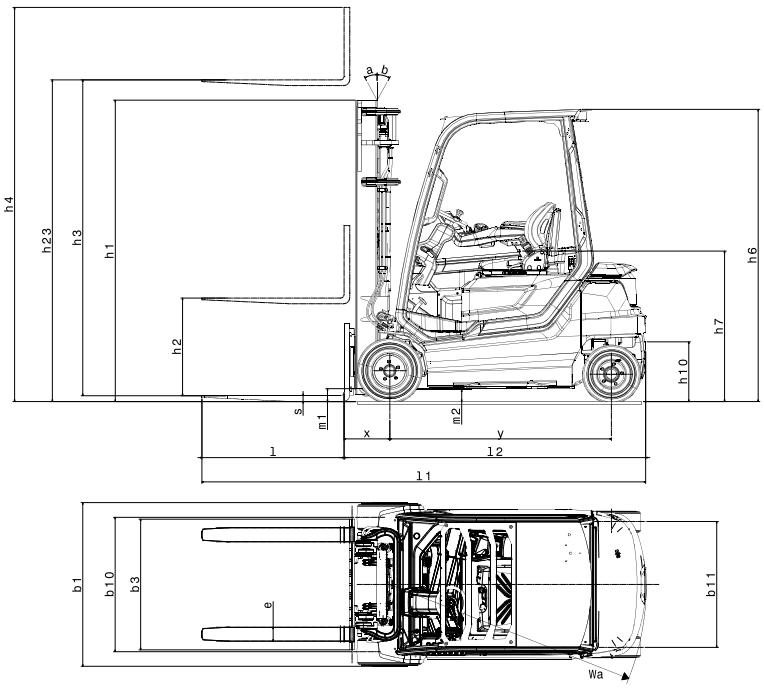

Carrelli Elevatori Elettrici 2.0 t

CARATTERISTICHE						
1.1	Costruttore			CESAB	CESAB	CESAB
1.2	Modello			B4-20	B4-20L	B4-20-L-Li
1.3	Alimentazione			Elettrico	Elettrico	Elettrico
1.4	Tipo di guida			Seduto	Seduto	Seduto
1.5	Portata nominale	Q	kg	2000	2000	2000
1.6	Baricentro del carico	c	mm	500	500	500
1.8	Distanza del carico	x	mm	317	317	317
1.9	Interasse ruote	Y	mm	1453	1561	1453
PESO						
2.1	Peso del carrello			3311	3254	3107
§	Reazione sugli assali a carico ant./post.			4679/632	4660/594	4471/636
2.3	Reazione sugli assali a vuoto ant./post.			1554/1757	1613/1641	1346/1761
RUOTE						
3.1	Ruote pneumatiche (P), superelastiche (SE), cushion (Cu)			SE	SE	SE
3.2	Dimensioni ruota - anteriore			200/50-10	200/50-10	200/50-10
3.3	Dimensioni ruota - posteriore			16x6-8	16x6-8	16x6-8
3.5	Ruote, numero anteriore/posteriore (x=ruote trazione)			2x/2	2x/2	2x/2
3.6	Larghezza carreggiata - anteriore	b_{10}	mm	905	946	946
3.7	Larghezza carreggiata - posteriore	b_{11}	mm	880	880	880
DIMENSIONI						
4.1	Brandeggio, avanti/indietro	a/b	deg	5/7	5/7	5/7
4.2	Altezza montante chiuso	h_1	mm	2120	2120	2120
4.3	Alzata libera	h_2	mm	115	115	115
4.4	Sollevamento forche	h_3	mm	3300	3300	3300
	Altezza di sollevamento	h_{23}	mm	3335	3335	3335
4.5	Altezza montante sollevamento al massimo	h_4	mm	3870	3870	3870
4.7	Altezza del tetto di protezione (cabina)	h_6	mm	2055	2055	2055
4.8	Altezza sedile operatore	h_7	mm	1065	1065	1065
4.12	Altezza gancio di traino	h_{10}	mm	447	447	447
4.19	Lunghezza totale	l_1	mm	3044	3122	3044
4.20	Lunghezza carrello forche escluse	l_2	mm	2044	2122	2044
4.21	Larghezza telaio	b_1	mm	1152	1152	1152
4.22	Dimensioni forche	s/e/l	mm	35/120/1000	35/120/1000	35/120/1000
4.23	Piastra portaforche secondo norma DIN 15173, classe/tipo A, B			IIA	IIA	IIA
4.24	Larghezza piastra portaforche	b_3	mm	920	920	920
4.31	Altezza da terra, con carico, sotto al montante	m_1	mm	90	90	90
4.32	Altezza da terra, centro dell'interasse	m_2	mm	81	81	93
4.33	Larghezza corridoio di lavoro per pallet 1000x1200 trasversale	$A_{\circ}$	mm	3357	3438	3357
4.34	Larghezza corridoio di lavoro per pallet 800X1200 nel senso della lunghezza	$A_{\circ}$	mm	3490	3568	3490
4.35	Raggio di sterzo	W_a	mm	1737	1811	1737
4.36	Minimo raggio interno di curva	b_{13}	mm	68	49	68
PRESTAZIONI						
5.1	Velocità di marcia, con/senza carico | Litio lite pack		km/h	19/19 | 16/16	19/19 | 16/16	19/19 | 16/16
5.2	Velocità di sollevamento con/senza carico		m/s	0,38/0,54 | 0,44/0,64	0,38/0,54 | 0,44/0,64	0,38/0,54 | 0,44/0,64
5.3	Velocità di abbassamento con/senza carico		m/s	0,52/0,5	0,52/0,5	0,52/0,5
5.5	Sforzo di trazione con/senza carico		N	6884	6884	7549
5.6	Massimo sforzo di trazione con/senza carico		N	12094	12094	13261
5.7	Pendenza superabile con/senza carico		%	14,3/24,7	14,5/25,2	16,6/29,4
5.8	Massima pendenza superabile con/senza carico		%	20,4/35,4	20,6/36	23,6/34,1
5.9	Tempo di accelerazione con/senza carico		s	4,7/4,3	4,7/4,3	4,7/4,3
5.10	Freno di servizio			Idraulico	Idraulico	Idraulico

MOTORI					
6.1	Motore di trazione S2 60 min	kW	6,6x2	6,6x2	6,6x2
6.2	Motore di sollevamento, inserzione S3 15%, Standard | Alte prestazioni	kW	11 | 12,5	11 | 12,5	11 | 12,5
6.3	Batteria secondo DIN 43 531/35/36 A,B,C, no		43 531A	43 531A	no
6.4	Tensione batteria, capacità nominale K_5	V/Ah	48/525-575-625	48/630-690-750	48/300-420
6.5	Peso batteria	kg	856	1013	240
6.6	Consumo energetico secondo EN16796 Standard	kWh/h	4,8	4,7	4,4
6.6	Consumo energetico secondo EN16796 Alte prestazioni	kWh/h	4,7	4,6	4,3
VARIE					
8.1	Controllo motore		Inverter MOSFET	Inverter MOSFET	Inverter MOSFET
8.2	Pressione di esercizio per attrezzature supplementari	bar	183	183	183
8.3	Quantità di olio per attrezzature supplementari	l/min	42	42	42
8.4	Livello di rumorosità all'orecchio dell'operatore secondo EN12053	dB(A)	68,5	68,5	68,5

Tutti i dati sono basati sulla configurazione in tabella. Altre configurazioni possono determinare altri valori.
Le prestazioni e le dimensioni del carrello sono nominali e soggette a tolleranze.
I prodotti e le rispettive specifiche tecniche sono soggetti a modifiche senza preavviso.

Specifiche del montante e portate residue

Modello			Duplex GAL (V)							Duplex GAL (FV)				Duplex GAL (FW)-IMD				Triplex GAL (FSV)						Triplex GAL (FSW)-IMD								
B4-20/ B4-20L /B4-20-Li	Altezza di sollevamento	h_{23}	3035	3335	3535	3735	4035	4535	5035	3035	3335	3535	3735	3035	3335	3535	3735	4335	4535	4735	5035	5535	6035	4335	4535	4735	5035	5535	6035	6535	7035	7535
	Sollevamento forche	h_3	3000	3300	3500	3700	4000	4500	5000	3000	3300	3500	3700	3000	3300	3500	3700	4300	4500	4700	5000	5500	6000	4300	4500	4700	5000	5500	6000	6500	7000	7500
	Ingombro minimo	h_1	1970	2120	2220	2380	2570	2820	3070	1970	2120	2220	2380	2000	2150	2250	2350	1970	2040	2120	2220	2380	2570	1980	2050	2150	2250	2450	2600	2800	3000	3200
	Ingombro massimo [1]	h_4	3570	3870	4070	4270	4570	5070	5570	3580	3880	4080	4280	3555	3855	4055	4255	4845	5045	5245	5545	6045	6545	4845	5045	5245	5545	6045	6545	7045	7545	8045
	Ingombro massimo [2]	h_4	4220	4520	4720	4920	5220	5270	6220	4220	4520	4720	4920	4220	4520	4720	4920	5520	5720	5920	6220	6720	7220	5520	5720	5920	6220	6720	7220	7720	8220	8720
	Alzata libera, senza griglia reggi-carico	h_2	80	80	80	80	80	80	80	1430	1580	1680	1840	1440	1590	1690	1790	1460	1530	1610	1710	1870	2060	1430	1500	1600	1700	1900	2050	2250	2450	2650
	Alzata libera, con griglia reggi-carico	h_2	80	80	80	80	80	80	80	750	900	1000	1160	780	930	1030	1130	750	820	900	1000	1160	1350	760	830	930	1030	1230	1380	1580	1780	1980

1) Senza griglia reggi-carico.
2) Con griglia reggi-carico; l'altezza di una griglia reggi-carico standard è 1220 mm.

Gommatura superelastica			Duplex GAL (V)							Duplex GAL (FV)				Duplex GAL (FW)-IMD				Triplex GAL (FSV)						Triplex GAL (FSW)-IMD								
B4-20	Angolo di brandeggio, AV.	deg	5	5	5	5	5	5	5	5	5	5	5	5	5	5	5	5	5	5	5	5	5	5	5	5	5	5	5	5	5	5
	Angolo di brandeggio, IND.	deg	7 (5)	7 (5)	7 (5)	7 (5)	7 (5)	7 (5)	7 (5)	7 (5)	7 (5)	7 (5)	7 (5)	7 (5)	7 (5)	7 (5)	7 (5)	7 (5)	7 (5)	7 (5)	7 (5)	5	5	7 (5)	7 (5)	7 (5)	7 (5)	7 (5)	5	5	5	5
	Portata a baricentro 500 mm	kg	2000	2000	2000	2000	2000	2000	1900	2000	2000	2000	2000	2000	2000	2000	2000	1950	1950	1900	1800	1650	1450	1950	1950	1900	1900	1900	1800	1430	1100	900
B4-20L	Angolo di brandeggio, AV.	deg	5	5	5	5	5	5	5	5	5	5	5	5	5	5	5	5	5	5	5	5	5	5	5	5	5	5	5	5	5	5
	Angolo di brandeggio, IND.	deg	7 (5)	7 (5)	7 (5)	7 (5)	7 (5)	7 (5)	7 (5)	7 (5)	7 (5)	7 (5)	7 (5)	7 (5)	7 (5)	7 (5)	7 (5)	7 (5)	7 (5)	7 (5)	7 (5)	5	5	7 (5)	7 (5)	7 (5)	7 (5)	7 (5)	5	5	5	5
	Portata a baricentro 500 mm	kg	2000	2000	2000	2000	2000	2000	1900	2000	2000	2000	2000	2000	2000	2000	2000	1950	1950	1900	1800	1650	1525	1950	1950	1900	1900	1900	1800	1450	1200	975
B4-20-Li	Angolo di brandeggio, AV.	deg	5	5	5	5	5	5	5	5	5	5	5	5	5	5	5	5	5	5	5	5	5	5	5	5	5	5	5	5	5	5
	Angolo di brandeggio, IND.	deg	7 (5)	7 (5)	7 (5)	7 (5)	7 (5)	7 (5)	7 (5)	7 (5)	7 (5)	7 (5)	7 (5)	7 (5)	7 (5)	7 (5)	7 (5)	7 (5)	7 (5)	7 (5)	7 (5)	7 (5)	7 (5)	7 (5)	7 (5)	7 (5)	7 (5)	7 (5)	7 (5)	7 (5)	7 (5)	7 (5)	7 (5)
	Portata a baricentro 500 mm	kg	2000	2000	2000	2000	2000	2000	1900	2000	2000	2000	2000	2000	2000	2000	2000	1950	1950	1900	1800	1425	1400	1950	1950	1900	1900	1800	1800	1250	925	675

I dati in ( ) sono in combinazione con le cabine (anche solo parabrezza).

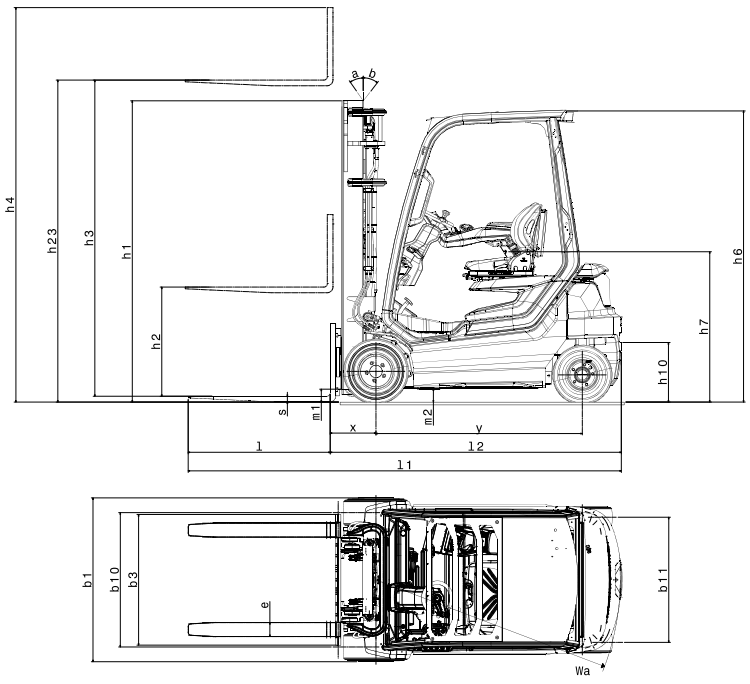

Equipaggiamento standard

- Sistema ISD (Intelligent Stability Design) di Cesab
- Sistema StaminaTune di Cesab
- Freni a disco a bagno d'olio
- Freno di parcheggio automatico
- Nuovo volante e colonna di sterzo telescopica con servosterzo idraulico
- Cesab OPS (Operator Presence System)
- Cesab ORS (Operator Restraint System)
- Minileve idrauliche montate sul sedile
- Montante a grande visibilità (V3300 mm)
- Forche (lunghezza: 1000 mm)
- Piastra portaforche (larghezza: 920 mm)
- Sistema idraulico a 3 vie
- Pedale del freno stretto
- Gommatura superelastica
- Display multifunzione digitale con indicatore delle ruote sterzanti
- Colonna dello sterzo con inclinazione regolabile
- Posto guida flottante
- Valvola antishock a fine discesa
- Sensore cintura di sicurezza allacciata collegato con OPS
- Cintura di sicurezza arancione
- Sensore apertura sportello batteria (non disponibile su modelli B_Li)
- Indicatore tempo operativo residuo sul display

MATERIAL HANDLING SOLUTIONS

MATERIAL HANDLING SOLUTIONS

Via Buffalora, 3 – 25135 Brescia
info@mhs.srl · www.mhs.srl

CMHE-CESAB MATERIAL HANDLING EUROPE - Versione 1, 03-2025 - IT1MAR0849