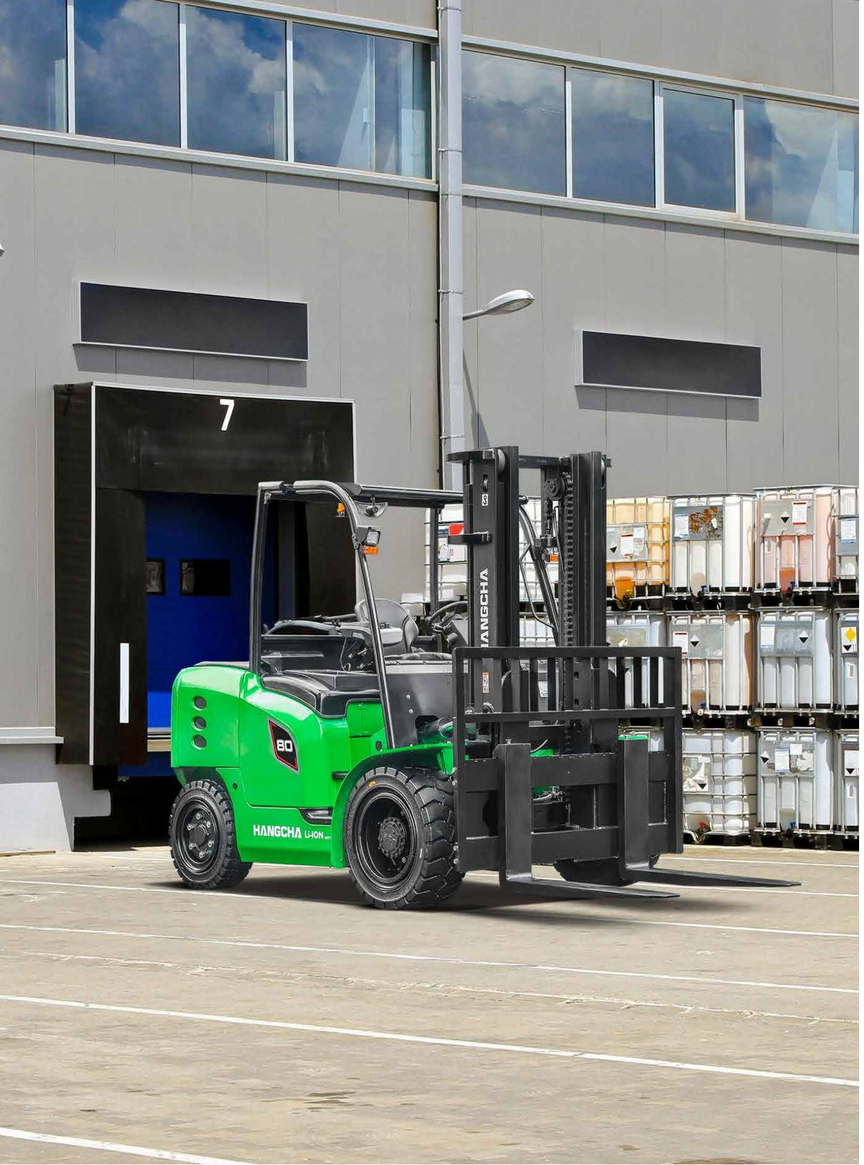

MATERIAL HANDLING SOLUTIONS
Via Buffalora, 3 – 25135 Brescia
info@mhs.srl · www.mhs.srl

HANGCHA

Factory site: 666 Xiangfu Road,

Follow us on Facebook

Follow us on YouTube

Follow us on WeChat

Download "Hangcha Forklift" App

ISO14001

ISO14001:2015

ISO9001

ISO9001:2015

HANGCHA trucks conform to the European Safety Requirements.

2021 VERSION 1/COPYRIGHT 2021/04

colors, equipment, or specifications detailed in this brochure, or to discontinue individual models. The colors of trucks, delivered may differ slightly from those in brochures.



Carrello elevatore elettrico Serie X

con portata da 6.000 a 10.000kg

Il mondo di Hangcha

HANGCHA



Comfort

/ L'angolo di inclinazione del volantino ergonomico è regolabile e il sedile può essere regolato di 150 mm in avanti e indietro, in modo che l'operatore possa scegliere la migliore posizione di guida.
/ Vengono utilizzati due sistemi idraulici indipendenti rispettivamente di frenata, sterzata e sollevamento idraulico per garantire le prestazioni di frenata, sterzata e le operazioni combinate da eseguire.
/ Il cruscotto, il cilindro brandeggio e la pedana appoggia piedi sono progettati per essere completamente chiusi per consentire operazioni più comode e sicure.
/ Lo schermo multifunzione a colori ha un'ottima interfaccia uomo-macchina e permette una lettura semplice e immediata.
/ Design personalizzato: vano porta oggetti maggiorato, porta USB, ecc.

Sicurezza

/ Il design ottimizzato del montante a grande visibilità, il tettuccio di protezione ampio e il cruscotto ribassato consentono all'operatore una visuale più ampia e una maggiore sicurezza.
/ I fari a LED e le luci orientabili consentono all'operatore una buona visibilità in tutte le circostanze di utilizzo.
/ Lo specchietto retrovisore panoramico offre una vista posteriore più ampia e una maggiore sicurezza di guida.
/ Il sistema di rilevamento intelligente della discesa Soft- Landing consente una discesa ammortizzata dei carichi. Quando le forche si trovano tra i 100 ed i 60 mm di distanza da terra, la discesa rallenterà automaticamente, in modo che le merci e il pallet non colpiscano il suolo, andando a tutelare sia i carichi che la pavimentazione.
/ Il carrello è dotato di dispositivi di protezione contro i sovraccarichi elettronici e idraulici, conformi alle norme di sicurezza.

Design

/ Design di nuova concezione, caratterizzato da linee eleganti e morbide, particolarmente lisce e aerodinamiche.
/ Compatto, semplice e robusto.
/ Cruscotto compatto.

Stabilità

/ Pneumatici pieni di piccolo diametro, batterie anteriori e posteriori e altre tecnologie vengono utilizzate per garantire un'eccellente stabilità del veicolo.

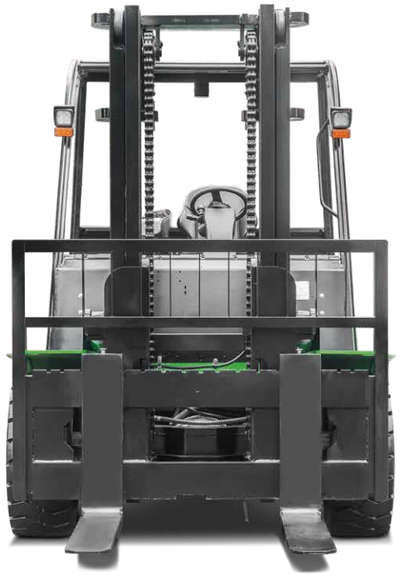

Manutenzione

/ I cofani batteria anteriore e posteriore completamente apribili facilitano la manutenzione della batteria.
/ L'innovativa struttura a due ante con una porta rispettivamente sul lato sinistro e destro del carrello facilita la manutenzione del motore, della pompa dell'olio e del comando elettronico del carrello e consente una buona resistenza alla polvere e all'acqua.
/ La pedana poggia piedi è smontabile senza attrezzi e facilita il controllo e la manutenzione del motore trazione.
/ Il liquido dei freni può essere aggiunto dopo aver aperto il tappo di protezione e il tappo del serbatoio dell'olio.
/ In opzione, è possibile richiedere l'estrazione laterale della batteria, per facilitare le operazioni di cambio batteria.













Vantaggi

/ Il controller integrato MOSFET ad alta frequenza garantisce una guida ed un controllo del sollevamento fluidi e precisi, offre eccellenti prestazioni di regolazione della velocità, buone prestazioni del controllo elettronico abbinato al motore, funzioni di frenata rigenerativa, frenata inversa e antislittamento sulle rampe, ecc. oltreché un'elevata sicurezza e affidabilità.
/ Il nativo display multifunzione con schermo a colori mostra lo stato di carica della batteria, le ore di lavoro e la diagnosi dei guasti, offrendo ottima visibilità dei dati anche in ambienti poco illuminati.
/ Il controllo AC consente di settare i parametri di trazione, sterzo, sollevamento e brandeggio, oltre ad altre funzioni del carrello.
/ Frenata rigenerativa (durante l'arresto, il rallentamento, la retromarcia o la discesa da una rampa, ecc., essendo efficiente e a risparmio energetico, il carrello elevatore può trasformare il motore trazione in un generatore di corrente per caricare la batteria tramite il controllo elettronico)
/ I principali componenti elettrici come il controllo trazione, il voltmetro conta ore, la spina di alimentazione e l'interruttore di arresto di emergenza sono tutti prodotti di alta qualità.

Alta velocità, alta efficienza

/ Grazie al cambio con diversi rapporti di marcia, il carrello si adatta a diversi ambienti di utilizzo.
/ Con un motore trazione ad alta potenza e un cambio ad alta velocità, un carrello da 8 t di grande tonnellaggio, ad esempio, può portare la sua velocità massima a 14,5 km/h il grado massimo di pendenza superabile a pieno carico fino al 14%.
/ Un motore idraulico ad alta potenza ed una pompa silenziosa di grande capacità vengono utilizzati per migliorare significativamente la velocità di sollevamento. Un carrello da 8 t di grande tonnellaggio, ad esempio, può arrivare fino a 300 mm/s di velocità massima di sollevamento a pieno carico.
/ Un design di nuova concezione, molto compatto, ha ridotto la larghezza del carrello.
/ Peso leggero e bassi consumi in marcia. Il sistema di frenata rigenerativa consente di risparmiare efficacemente energia elettrica e migliora il tempo di utilizzo dopo una singola carica.



Batterie

Batteria	Capacità(Ah/5h)	6t	7t	8t	8t Passo lungo	9t	10t
Piombo acido	720	●					
	810	○	●				
	945	○	○	●	●		
	1035		○	○			
	1104				○	●	
	1260				○	○	●
	1380				○	○	○
Litio	542	●	●	●			
	606	○	○	○	●	●	●
	813	○	○	○	○	○	○

Note: ● Standard ○ Optional

Optional

/ Ruote piene no marking
/ 3a e 4a funzione idraulica
/ Girofaro
/ Fari di lavoro posteriori LED
/ Blue light
/ Buzzer retromarcia nel bracciolo
/ Batterie di grande capacità
/ Tettuccio in PVC
/ Carica batterie
/ Sensore uomo a bordo nel sedile
/ Valvola proporzionale elettroidraulica, interruttore a pulsante
/ Telecamera
/ Sedile completamente ammortizzato
/ Cabina chiusa completa
/ Specchietto retrovisore lato dx e sx
/ Montante duplex-gal
/ Montante triplex-gal
/ Forche di varie dimensioni
/ Piastra porta forche più larga o più alta
/ Varie attrezzature disponibili
/ Ruote anteriori gemellate
/ Estrazione laterale della batteria

Caratteristiche standard

/ Controllo elettronico AC
/ Interruttore di emergenza
/ Display multifunzione a colori
/ Ruote piene in gomma super elastica
/ Valvola multivie a due vie
/ Rubber pedal pads of all sizes
/ Montante duplex h3=3000mm a grande visibilità
/ Luci LED
/ Specchietto panoramico
/ Sterzo idraulico
/ Piantone dello sterzo regolabile in angolazione
/ Clacson e buzzer retromarcia
/ Cassetta degli attrezzi e porta documenti
/ Sistema di discesa Soft Landing
/ Gancio di traino
/ Silenziosa pompa ad ingranaggi



Specifiche tecniche carrelli elettrici Serie X 6.0-10t

				HANGCHA GROUP CO.,LTD.												
Caratteristiche	1.1	Costruttore														
	1.2	Modello		CPD60-XC4	CPD70-XC4	CPD80-XC4	CPD80-XLC4	CPD90-XC4	CPD100-XC4	CPD60-XC4-I	CPD70-XC4-I	CPD80-XC4-I	CPD80-XLC4-I	CPD90-XC4-I	CPD100-XC4-I
	1.3	Alimentazione		Elettrica	Elettrica	Elettrica	Elettrica	Elettrica	Elettrica	Elettrica	Elettrica	Elettrica	Elettrica	Elettrica	Elettrica
	1.4	Posizione operatore a bordo		Seduto	Seduto	Seduto	Seduto	Seduto	Seduto	Seduto	Seduto	Seduto	Seduto	Seduto	Seduto
	1.5	Portata	Q(kg)	6000	7000	8000	8000	9000	10000	6000	7000	8000	8000	9000	10000
	1.6	Baricentro del carico	c(mm)	600	600	600	900	600	600	600	600	600	900	600	600
	1.8	Distanza del carico	x(mm)	598.5	603.5	623.5	680	690	690	598.5	603.5	623.5	680	690	690
	1.9	Interasse	y(mm)	2030	2030	2030	2500	2500	2500	2030	2030	2030	2500	2500	2500
Peso	2.1	Peso incluso batteria	kg	9600	10280	11780	13530	13400	13780	9430	10100	11100	12480	12780	13180
	2.2	Carico sulle ruote (con carico)	kg	13600/2000	15180/2100	17600/2180	19130/2400	19900/2500	21230/2550	13560/1870	15160/1940	17000/2100	18080/2400	19280/2500	20630/2550
	2.3	Carico sulle ruote (senza carico)	kg	4000/5600	3950/6300	4680/7100	6030/7500	6200/7200	6080/7700	4020/5410	4020/6080	4170/6930	4980/7500	5580/7200	5480/7700
Ruote/Telaio	3.1	Gommatura		SE	SE	SE	SE	SE	SE	SE	SE	SE	SE	SE	SE
	3.2	Dimensioni ruote anteriori		355/65-15	355/65-15	355/50-15	8.25-15	8.25-15	300-15	355/65-15	355/65-15	355/50-15	8.25-15	8.25-15	300-15
	3.3	Dimensioni ruote posteriori		250-15	250-15	250-15	250-15	250-15	250-15	250-15	250-15	250-15	250-15	250-15	250-15
	3.5	Numero ruote anteriori/posteriori (x=ruota trazione)		2x/2	2x/2	2x/2	2x/2	2x/2	2x/2	2x/2	2x/2	2x/2	2x/2	2x/2	2x/2
	3.6	Carreggiata anteriore	b_{11}(mm)	1574	1574	1623	1489	1489	1493	1574	1574	1623	1489	1489	1493
	3.7	Carreggiata posteriore	b_{12}(mm)	1536.5	1536.5	1536.5	1536.5	1536.5	1536.5	1536.5	1536.5	1536.5	1536.5	1536.5	1536.5
Dimensioni base	4.1	Inclinazione montante/piastra portaforche, avanti/indietro	α/β(°)	5/10	5/10	5/10	5/10	5/10	5/10	5/10	5/10	5/10	5/10	5/10	5/10
	4.2	Altezza montante abbassato	h_1(mm)	2500	2500	2650	2375	2375	2375	2500	2500	2650	2375	2375	2375
	4.3	Sollevamento libero	h_2(mm)	160	160	175	200	200	200	160	160	175	200	200	200
	4.4	Corsa di sollevamento forche	h_3(mm)	3000	3000	3000	3000	3000	3000	3000	3000	3000	3000	3000	3000
	4.5	Altezza montante sfilato	h_4(mm)	4530	4530	4530	4530	4530	4530	4530	4530	4530	4530	4530	4530
	4.7	Altezza filo superiore tettuccio protezione (cabina)	h_6(mm)	2565	2565	2565	2565	2565	2565	2565	2565	2565	2565	2565	2565
	4.8	Altezza sedile / altezza pedana-piattaforma	h_7(mm)	1430	1430	1430	1430	1430	1430	1430	1430	1430	1430	1430	1430
	4.12	Altezza gancio di traino	h_{10}(mm)	423	423	423	423	423	423	423	423	423	423	423	423
	4.19	Lunghezza totale	l_1(mm)	4390	4400	4420	5545	4955	4955	4390	4400	4420	5545	4955	4955
	4.20	Lunghezza incluso tallone forche	l_2(mm)	3195	3200	3220	3745	3755	3755	3195	3200	3220	3745	3755	3755
	4.21	Larghezza totale	b_1(mm)	1870	1870	1945	1970	1970	2040	1870	1870	1945	1970	1970	2040
	4.22	Dimensioni forche Iso 2331	s/e/l(mm)	60/150/1200	65/150/1200	65/200/1200	80/200/1800	70/200/1200	80/170/1200	60/150/1200	65/150/1200	65/200/1200	80/200/1800	70/200/1200	80/170/1200
	4.23	Piastra porta-forche ISO 2328, classe/tipo A, B		ISO 2328-4A	ISO 2328-4A	ISO 2328-4A	ISO 2328-4A	ISO 2328-5A	ISO 2328-5A	ISO 2328-4A	ISO 2328-4A	ISO 2328-4A	ISO 2328-4A	ISO 2328-5A	ISO 2328-5A
	4.24	Larghezza piastra porta forche	b_2(mm)	1200	1200	1200	1200	1200	1200	1200	1200	1200	1200	1200	1200
	4.25	Scartamento esterno forche	b_5(mm)	300-1700	300-1700	400-1700	400-1800	400-1800	400-1800	300-1700	300-1700	400-1700	400-1800	400-1800	400-1800
	4.31	Luce libera sotto il montante con carico	m_1(mm)	183	183	183	183	183	183	183	183	183	183	183	183
	4.32	Luce libera a metà passo	m_2(mm)	200	200	200	200	200	200	200	200	200	200	200	200
	4.34.1	Larghezza corsia di lavoro con pallet 1000 x 1200 trasversale	A_{st}(mm)	4848.5	4853.5	4873.5	5230	5240	5240	4848.5	4853.5	4873.5	5230	5240	5240
	4.34.2	Larghezza corsia di lavoro con pallet 800 x 1200 longitudinale	A_{st}(mm)	5048.5	5053.5	5073.5	5430	5440	5440	5048.5	5053.5	5073.5	5430	5440	5440
	4.35	Raggio di curvatura	W_a(mm)	3050	3050	3050	3350	3350	3350	3050	3050	3050	3350	3350	3350
Prestazioni	5.1	Velocità di traslazione con / senza carico	km/h	15/15.5	15/15.5	14.5/15.5	14.5/15.5	13.5/15.5	13.5/15.5	15/15.5	15/15.5	14.5/15.5	14.5/15.5	13.5/15.5	13.5/15.5
	5.2	Velocità di sollevamento con / senza carico	m/s	0.34/0.39	0.32/0.39	0.3/0.39	0.3/0.44	0.28/0.4	0.25/0.4	0.34/0.39	0.32/0.39	0.3/0.39	0.3/0.44	0.28/0.4	0.25/0.4
	5.3	Velocità di discesa con / senza carico	m/s	0.45/0.4	0.5/0.34	0.545/0.345	0.545/0.345	0.545/0.345	0.545/0.345	0.45/0.4	0.5/0.34	0.545/0.345	0.545/0.345	0.545/0.345	0.545/0.345
	5.6	Massima forza di trazione al gancio con / senza carico	N	36000	36000	36000	36000	36000	36000	36000	36000	36000	36000	36000	36000
	5.8	Pendenza max superabile con / senza carico	%	16	15	14	13	12	12	15	14	13	13	12	12
	5.10	Freno di esercizio		Idraulico	Idraulico	Idraulico	Idraulico	Idraulico	Idraulico	Idraulico	Idraulico	Idraulico	Idraulico	Idraulico	Idraulico
		Freno di parcheggio		Meccanico	Meccanico	Meccanico	Meccanico	Meccanico	Meccanico	Meccanico	Meccanico	Meccanico	Meccanico	Meccanico	Meccanico
Motori elettrici	6.1	Motore di traslazione, prestazione con S2 60 min	kW	35	35	35	35	35	35	35	35	35	35	35	35
	6.2	Motore di sollevamento, potenza S3 15%	kW	40	40	40	52	52	52	40	40	40	52	52	52
	6.3	Batteria secondo norme DIN 43531/35/36 A,B,C, no		no	no	no	no	no	no	no	no	no	no	no	no
	6.4	Voltaggio batteria standard	V/Ah	96/720	96/810	96/945	96/945	96/1104	96/1260	96/542	96/542	96/542	96/606	96/606	96/606
	6.5	Peso batteria	kg	2464	2834	2930	3174	3624	3960	580	580	580	638	638	638
		Dimensioni batteria	l/b/h(mm)	1420×610×570	1420×610×570	1420×610×570	1420×825×570	1420×825×570	1420×825×570	1420×610×580	1420×610×580	1420×610×580	1500×610×625	1500×610×625	1500×610×625
		Peso massimo batteria	kg	3037	3279	3279	4520	4520	4520	740	740	740	740	740	740
		Peso minimo batteria	kg	2173	2524	2748	2748	3402	3762	580	580	580	638	638	638
	8.1	Tipo controllo trazione		MOSFET/AC	MOSFET/AC	MOSFET/AC	MOSFET/AC	MOSFET/AC	MOSFET/AC	MOSFET/AC	MOSFET/AC	MOSFET/AC	MOSFET/AC	MOSFET/AC	MOSFET/AC
	9.1	Produttore		CURTIS	CURTIS	CURTIS	CURTIS	CURTIS	CURTIS	CURTIS	CURTIS	CURTIS	CURTIS	CURTIS	CURTIS
Varie	10.1	Pressione olio per attrezzature	bar	190	190	190	190	190	190	190	190	190	190	190	190
	10.2	Volume olio per attrezzature	l/min	120	120	120	120	180	180	120	120	120	120	180	180
	10.3	Capacità serbatoio Idraulico	litri	98	98	98	153	153	153	98	98	98	153	153	153
	10.8	Soglia rumore secondo EN / DIN 12 053, orecchio operatore		⌀40Pin	⌀40Pin	⌀40Pin	⌀40Pin	⌀40Pin	⌀40Pin	⌀40Pin	⌀40Pin	⌀40Pin	⌀40Pin	⌀40Pin	⌀40Pin

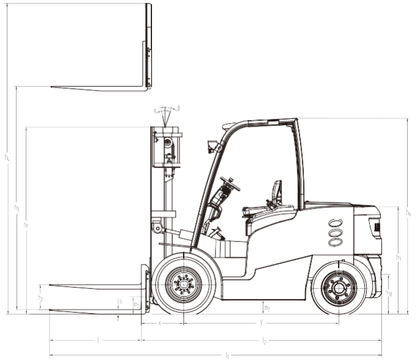

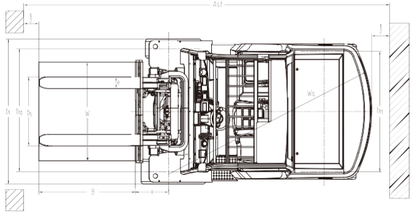

Asf: Available clearance — Be Length of load or forks which is longer — a: 200mm safety clearance

RATED CAPACITY AND LOAD DIAGRAM

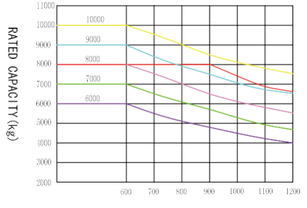

Specifiche montanti

Tipo	Sollevamento totale	Altezza montante abbassato	Altezza montante sfilato		Sollevamento alzata libera		Brandeggio		Portata	
			Con griglia reggicarico	Senza griglia reggicarico	Con griglia reggicarico	Senza griglia reggicarico	Avanti	Indietro	baricentro 600mm	
									6t	7t
	mm	mm	mm	mm	mm	mm	(°)	(°)	kg	kg
Duplex	2500	2250	3907	3495/3667	160	160	5	10	6000	7000
	2700	2350	4107	3695/3867	160	160	5	10	6000	7000
	3000	2500	4407	3995/4167	160	160	5	10	6000	7000
	3300	2650	4707	4295/4467	160	160	5	10	6000	7000
	3600	2800	5007	4595/4767	160	160	5	10	6000	7000
	4000	3000	5407	4995/5167	160	160	5	10	6000	7000
	4300	3200	5707	5300/5467	160	160	5	8	5900	6900
	4500	3300	5907	5500/5667	160	160	5	8	5800	6700
	4800	3450	6207	5800/5967	160	160	5	8	5700	6500
	5000	3550	6407	6000/6167	160	160	5	8	5200	6200
	5500	3850	6907	6550/6667	160	160	5	8	5000	6000
	6000	4100	7407	7050/7167	160	160	5	8	4900	5900
Duplex-gal	2500	2185	3637	3455/3615	1048	1230/1070	5	8	6000	7000
	2700	2300	3837	3655/3815	1163	1345/1185	5	8	6000	7000
	3000	2450	4137	3955/4115	1313	1495/1335	5	8	6000	7000
	3300	2600	4437	4255/4415	1463	1645/1485	5	8	6000	7000
	3600	2750	4737	4555/4715	1613	1795/1635	5	8	6000	7000
	4000	2950	5137	4955/5115	1813	1995/1835	5	8	6000	7000
Triplex	4500	2725	5907	5735	1328	1500	5	8	5500	6400
	4800	2825	6207	6035	1428	1600	5	8	5500	6300
	5000	2875	6407	6213	1478	1672	5	8	5400	6300
	5500	3075	6907	6785	1678	1800	5	8	5200	6100
	6000	3225	7407	7235	1828	2000	5	8	5000	5700
	6500	3375	7907	7713	1978	2172	5	8	4500	5300

Specifiche montanti

Type	Sollevamento totale	Altezza montante abbassato	Altezza montante sfilato		Sollevamento alzata libera		Brandeggio		Portata		
			Con griglia reggicarico	Senza griglia reggicarico	Con griglia reggicarico	Senza griglia reggicarico	Avanti	Indietro	baricentro 600mm		baricentro 900mm
									9t	10t	8t
	mm	mm	mm	mm	mm	mm	(°)	(°)	kg	kg	kg
Duplex	2500	2450	4030	3900	200	200	5	8	9000	10000	8000
	2700	2550	4230	4100	200	200	5	8	9000	10000	8000
	3000	2700	4530	4400	200	200	5	10	9000	10000	8000
	3300	2850	4830	4700	200	200	5	10	9000	10000	8000
	3600	3000	5130	5000	200	200	5	10	8900	9900	7900
	4000	3200	5530	5400	200	200	5	10	8700	9700	7700
	4300	3400	5830	5700	200	200	5	8	8500	9500	7500
	4500	3500	6030	5900	200	200	5	8	8500	9500	7500
	4800	3650	6330	6200	200	200	5	8	8200	9200	7200
	5000	3750	6530	6440	200	200	5	8	8200	9200	7200
	5500	4050	7030	6900	200	200	5	8	7800	8800	6800
	6000	4300	7530	7400	200	200	5	8	7600	8600	6600
Duplex-gal	3000	2700	4530	4400	1180	1310	5	8	9000	10000	8000
	3300	2850	4830	4700	1330	1460	5	8	9000	10000	8000
	3600	3000	5130	5000	1480	1610	5	8	8900	9900	7900
	4000	3200	5530	5400	1680	1810	5	8	8700	9700	7700
Triplex	4500	2850	6045	6045	1305	1305	5	8	7850	8850	6850
	4800	2950	6345	6345	1405	1405	5	8	7650	8650	6650
	5000	3050	6545	6545	1505	1505	5	8	7450	8450	6450
	5500	3200	7045	7045	1655	1655	5	8	7050	8050	6050
	6000	3350	7545	7545	1805	1805	5	8	6550	7550	5550

Specifiche montanti

Tipo	Sollevamento totale	Altezza montante abbassato	Altezza montante sfilato		Sollevamento alzata libera		Brandeggio		Portata
			Con griglia reggicarico	Senza griglia reggicarico	Con griglia reggicarico	Senza griglia reggicarico	Avanti	Indietro	baricentro 600mm
									8t
	mm	mm	mm	mm	mm	mm	(°)	(°)	kg
Duplex	2500	2400	3907	3817	175	175	5	10	8000
	2700	2500	4107	4017	175	175	5	10	8000
	3000	2650	4407	4317	175	175	5	10	8000
	3300	2800	4707	4617	175	175	5	10	7600
	3600	3000	5007	4917	175	175	5	10	7500
	4000	3200	5407	5317	175	175	5	10	7400
	4300	3300	5707	5617	175	175	5	8	7300
	4500	3450	5907	5817	175	175	5	8	7100
	4800	3550	6207	6117	175	175	5	8	6900
	5000	3850	6407	6317	175	175	5	8	6700
	5500	4100	6907	6817	175	175	5	8	6400
	6000	4350	7407	7317	175	175	5	8	5900
Duplex-gal	3000	2600	4265	4265	1335	1335	5	10	8000
	3300	2750	4565	4565	1485	1485	5	10	7600
	3600	2900	4865	4865	1635	1635	5	10	7500
	4000	3100	5265	5265	1835	1835	5	10	7400
Triplex	4500	2725	5907	5862	1283	1328	5	8	6900
	4800	2825	6207	6162	1383	1428	5	8	6700
	5000	2875	6407	6362	1433	1478	5	8	6500
	5500	3075	6907	6862	1633	1678	5	8	6200
	6000	3225	7407	7362	1783	1828	5	8	5700

Note: con griglia reggi carico; nelle versioni 6-9t l'altezza della griglia reggi carico è 1270 mm, nella versione 10t l'altezza della griglia reggi carico è 1420 mm.