CESAB

Caratteristiche tecniche

CESAB O110 – O110W

Carrelli commissionatori, 1.0 tonnellate



CESAB O110 – O110W

Caratteristiche tecniche

CARATTERISTICHE					
1.1	Costruttore			CESAB	CESAB
1.2	Modello			O110	O110W
1.3	Alimentazione			Elettrico	Elettrico
1.4	Guida			Uomo a bordo	Uomo a bordo
1.5	Portata	Q	kg	1000	1000
1.6	Baricentro	c	mm	600	600
1.8	Distanza schiena/forche - asse ant.	x	mm	158	110
1.9	Interasse	y	mm	1351	1300
PESO					
2.1	Peso del carrello, senza batteria		kg	1294	1162
2,2	Pressione con carico, su ruota trazione/bracci di supporto		kg	550/1149	558/1112
2.3	Pressione, a vuoto, su ruota trazione/bracci di supporto		kg	1113/365	1105/338
RUOTE					
3.1	Ruota trazione/pivottante/rulli forche			Poliuretano	Poliuretano
3.2	Dimensione ruota anteriore	Ø x largh.	mm	250 x 92	250 x 92
3.3	Dimensione rullo posteriore	Ø x largh.	mm	140 x 80	140 x 80
3.4	Ruote aggiuntive	Ø x largh.	mm	-	-
3.5	Ruote, numero anteriore/posteriore (x=ruote comandate)			1x/2	1x/2
DIMENSIONI					
4.2	Ingombro minimo	h_1	mm	1550	1550
4.4	Corsa di sollevamento	h_3	mm	1020	1020
	Altezza di sollevamento	h_{23}	mm	1880	1100
4.5	Altezza massimo ingombro	h_4	mm	2570	2570
4.8	Altezza piede uomo	h_7	mm	180	180
4.11	Sollevamento montantino ausiliario	h_9	mm	780	-
4.14	Altezza piede uomo, elevato	h_{12}	mm	1200	1200
4.15	Altezza, forche abbassate	h_{13}	mm	80	80
4.19	Lunghezza totale	l_1	mm	2840	2744
4.20	Lunghezza incluso dorso forche	l_2	mm	1690	1594
4.21	Larghezza totale	b_1	mm	790	790
4.22	Dimensioni forche	s/e/l	mm	62/115/1150	62/115/1150
4.25	Scartamento esterno forche	b_5	mm	300-750	560, 655, 776
4.32	Luce da terra, centro dell'interasse	m_2	mm	70	70
4.35	Raggio di curvatura	W_a	mm	1540	1490
4.44	Larghezza utile per l'accesso in cabina	l_{24}	mm	490	-
PRESTAZIONI					
5.1	Velocità di trazione, con/senza carico *)		km/h	7,0/12,0	8,0/12,0
5.2	Velocità di sollevamento, con/senza carico		m/s	0,12/0,19	0,12/0,19
5.3	Velocità di discesa, con/senza carico		m/s	0,33/0,36	0,33/0,36
5.8	Max pendenza superabile, con/senza carico 1)		%	9/13	9/13
5.10	Freno di servizio			Elettromagnetico	Elettromagnetico
MOTORE ELETTRICO					
6.1	Potenza motore di trazione S2 60 min		kW	2,8	2,8
6.2	Potenza motore di sollevamento S3 7%		kW	2,2	2,2
6.4	Tensione batteria, capacità nominale K_5		V/Ah	24/465, 620	24/465, 620
6.5	Peso batteria, min./max.		kg	475-530	475-530
6.6	Consumo energetico secondo ciclo VDI 2)		kWh/h		
ALTRI					
8.1	Trasmissione			Powerdrive	Powerdrive
8.4	Rumorosità all'orecchio del conducente in base a EN 12 053		dB(A)	60	60

1) Misurata in base agli standard aziendali CESAB
2) Per maggiori informazioni contattate il vostro concessionario CESAB
*) Velocità di marcia in direzione delle forche: 6,0/10,5 km/h per tutti i modelli

Tutti i dati sono basati sulla configurazione indicata, altre configurazioni possono determinare altri valori
Le prestazioni e le dimensioni del carrello sono nominali e soggette a tolleranze d'uso.
I prodotti e le specifiche tecniche CESAB sono soggetti a modifiche senza preavviso

CESAB O110 – O110W

Dimensioni e disegni

CESAB O110

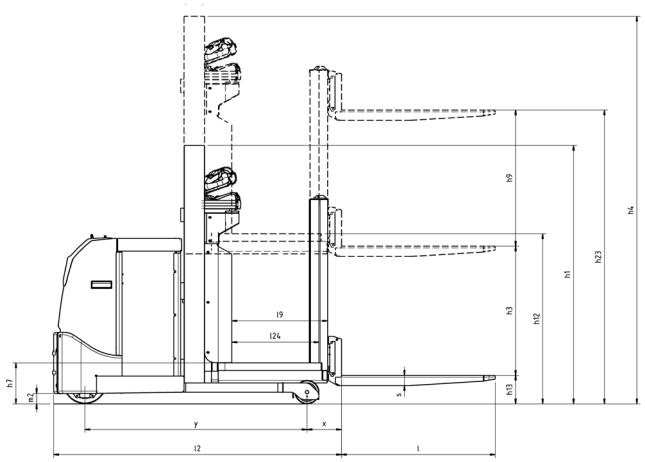

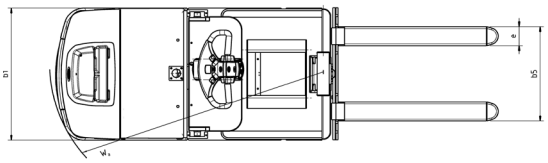

CESAB O110W

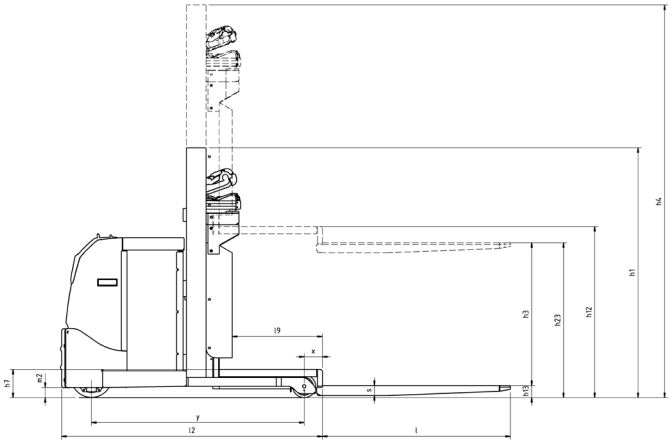

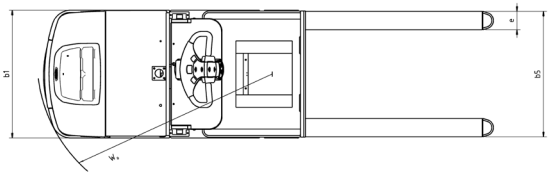

CESAB

Le immagini possono mostrare attrezzature opzionali non comprese nel prezzo base del carrello.
I dati contenuti in questa scheda tecnica sono stati determinati in conformità a specifiche di prova standard.
Le prestazioni indicate possono variare in base alla configurazione e alle condizioni del carrello così come alle condizioni dell'ambiente di lavoro.

Le disponibilità e le specifiche tecniche dei carrelli sono determinate localmente e possono essere soggette a cambiamenti senza preavviso.
Per ulteriori dettagli vi preghiamo di consultare il vostro concessionario autorizzato CESAB. SPEC_O110(W)_IT_2020 / Ucan V02 – Copyright CESAB Material Handling Europe.

ITIMAR0751

MATERIAL HANDLING SOLUTIONS

MATERIAL HANDLING SOLUTIONS

Via Buffalora, 3 – 25135 Brescia
info@mhs.srl · www.mhs.srl