CESAB

Caratteristiche tecniche

CESAB O112CB

Carrelli commissionatori, 1.2 tonnellate



CESAB O112CB

Caratteristiche tecniche

CARATTERISTICHE				
1.1	Costruttore			CESAB
1.2	Modello			O112CB
1.3	Alimentazione			Elettrico
1.4	Guida			Uomo a bordo
1.5	Portata	Q	kg	1200
1.6	Baricentro	c	mm	500
1.8	Distanza schiena forche - asse ant.	x	mm	73
1.9	Interasse	y	mm	1448
PESO				
2.1	Peso del carrello, senza batteria		kg	1599 [1]
2.2	Pressione, con carico, su ruota trazione/bracci di supporto		kg	615/2725
2.3	Pressione, a vuoto, su ruota trazione/bracci di supporto		kg	1100/1038
RUOTE				
3.1	Ruota trazione/pivottante/rulli forche			Poliuretano
3.2	Dimensioni ruota anteriore	Ø x largh.	mm	250 x 92
3.3	Dimensioni rullo posteriore	Ø x largh.	mm	140 x 80
3.5	Ruote, numero anteriore/posteriore (x=ruote comandate)			1x/2
DIMENSIONI				
4.2	Ingombro minimo	h_1	mm	1841
4.4	Corsa di sollevamento	h_3	mm	2650
	Altezza di sollevamento	h_{23}	mm	2700
4.5	Ingombro massimo	h_4	mm	3280
4.7	Altezza protezione conducente	h_6	mm	2226
4.8	Altezza piede uomo	h_7	mm	135
4.15	Altezza, forche abbassate	h_{13}	mm	50
4.19	Lunghezza totale	l_1	mm	2853
4.20	Lunghezza carrello forche escluse	l_2	mm	1703
4.21	Larghezza telaio	b_i/b_2	mm	790/861
4.22	Dimensioni forche	s/e/l	mm	40/100/1150
4.25	Scartamento esterno forche	b_5	mm	250 - 570
4.31	Luce da terra, con carico, sotto il montante	m_1	mm	49
4.32	Luce da terra, centro dell'interasse	m_2	mm	72
4.34	Corridoio di stivaggio per pallet 800x1200 longitudinale	A_{st}	mm	3170
4.35	Raggio di sterzata	W_a	mm	1636
4.44	Larghezza utile per l'accesso in cabina	l_{24}	mm	450
PRESTAZIONI				
5.1	Velocità trazione, con/senza carico *)		km/h	7,0/12,0
5.2	Velocità di sollevamento, con/senza carico		m/s	0,12/0,27
5.3	Velocità di discesa, con/senza carico		m/s	0,33/0,36
5.8	Max pendenza superabile, con/senza carico [2]		%	9/13
5.10	Freno di servizio			Elettromagnetico
MOTORE ELETTRICO				
6.1	Potenza motore di trazione S2 60 min		kW	2.8
6.2	Potenza motore di sollevamento a S3 6%		kW	2.2
6.4	Tensione batteria, capacità nominale K_5		V/Ah	24/465, 620
6.5	Peso batteria min./max.		kg	338/501
6.6	Consumo energetico secondo ciclo VDI [3]		kWh/h	
ALTRI				
8.1	Tipo di controllo motore			Powerdrive
8.4	Livello acustico al conducente in base a EN 12 053		dB(A)	62

1) Con batteria piccola, aggiungere una zavorra da 125 kg
2) Misurata in base agli standard aziendali Cesab
3) Per maggiori informazioni contattate il vostro concessionario CESAB
*) Velocità di marcia in direzione delle forche: 6,0/10,5 km/h per tutti i modelli

Tutti i dati sono basati sulla configurazione indicata, altre configurazioni possono determinare altri valori
Le prestazioni e le dimensioni del carrello sono nominali e soggette a tolleranze
I prodotti e le specifiche tecniche CESAB sono soggetti a modifiche senza preavviso

CESAB O112CB

Dimensioni e disegni

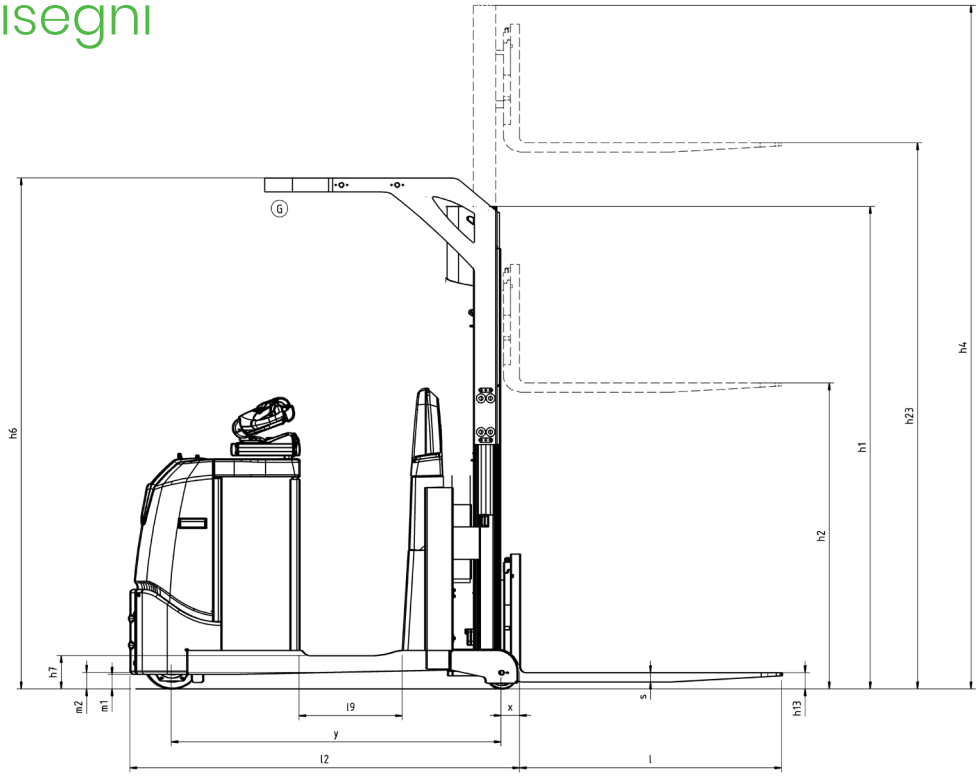

Specifiche montante

Simplex (mm)				
h_{23}	Altezza di sollevamento ($h_{13}+h_3$)	1400	1700	1800
h_1	Ingombro minimo	1820	2120	2220
h_2	Alzata libera	1400	1700	1800
h_3	Corsa di sollevamento	1350	1650	1750
h_4	Ingombro massimo	1980	2280	2380

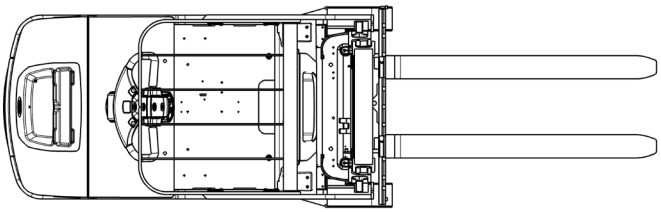

Duplex (mm)						
h_{23}	Altezza di sollevamento ($h_{13}+h_3$)	2700	2900	3300	3700	4150
h_1	Ingombro minimo	1841	1941	2141	2341	2475
h_2	Alzata libera	110	110	110	110	110
h_3	Corsa di sollevamento	2650	2850	3250	3650	4100
h_4	Ingombro massimo	3280	3480	3880	4280	4720

Duplex alzata libera (mm)						
h_{23}	Altezza di sollevamento ($h_{13}+h_3$)	2700	2900	3300	3700	4150
h_1	Ingombro minimo	1836	1936	2136	2336	2561
h_2	Alzata libera	1396	1496	1696	1896	2121
h_3	Corsa di sollevamento	2650	2850	3250	3650	4100
h_4	Ingombro massimo	3280	3480	3880	4280	4720

Portata nominale

	Q (kg)
baricentro 500 mm	1200
baricentro 600 mm	1000

Portate residue

	Q_r (kg)	h_{23} (mm)	
baricentro 500 mm	1200	3950	
	950	4150	= altezza di sollevamento max.
baricentro 600 mm	1000	3950	
	950	4150	= altezza di sollevamento max.

CESAB

Le immagini possono mostrare attrezzature opzionali non comprese nel prezzo base del carrello.
I dati contenuti in questa scheda tecnica sono stati determinati in conformità a specifiche di prova standard.
Le prestazioni indicate possono variare in base alla configurazione e alle condizioni del carrello così come alle condizioni dell'ambiente di lavoro.

Le disponibilità e le specifiche tecniche dei carrelli sono determinate localmente e possono essere soggette a cambiamenti senza preavviso.
Per ulteriori dettagli vi preghiamo di consultare il vostro concessionario autorizzato CESAB. SPEC_O112CB_IT_2020 / Ucan V02 – Copyright CESAB Material Handling Europe.

IT1MAR0752

CESAB

Caratteristiche tecniche

CESAB O112 – O112P

Carrelli commissionatori, 1.2 tonnellate



CESAB O112 – O112P

Caratteristiche tecniche

CARATTERISTICHE					
1.1	Costruttore			CESAB	CESAB
1.2	Modello			O112	O112P
1.3	Alimentazione			Elettrico	Elettrico
1.4	Guida			Uomo a bordo	Uomo a bordo
1.5	Portata	Q	kg	1200	1200
1.6	Baricentro	c	mm	1200	1200
1.8	Distanza schiena forche - asse ant., bracci di supporto sollevati/abbassati	x	mm	858/973	858/973
1.9	Interasse				
	bracci di supporto corti, telaio corto/lungo	y	mm	2042/2128	2042/2128
	bracci di supporto lunghi, telaio corto/lungo	y	mm	2157/2243	2157/2243
PESO					
2.1	Peso del carrello senza batteria, telaio corto/lungo		kg	1184/1263	1184/1263
2.2	Pressione, con carico su ruota trazione/pivottante/rulli forche				
	telaio corto		kg	798/302/913	798/302/913
	telaio lungo		kg	725/110/1138	725/110/1138
2.3	Pressione, senza carico su ruota trazione/pivottante/rulli forche				
	telaio corto		kg	545/407/246	545/407/246
	telaio lungo		kg	562/395/300	562/395/300
RUOTE					
3.1	Ruota trazione/pivottante/rulli forche			Poliuretano	Poliuretano
3.2	Dimensione ruota anteriore	Ø x largh.	mm	250 x 75	250 x 75
3.3	Dimensioni rullo posteriore	Ø x largh.	mm	85 x 74	85 x 74
3.4	Ruote aggiuntive (dimensioni)	Ø x largh.	mm	150 x 78	150 x 78
3.5	Ruote, numero anteriore/posteriore (x=ruote comandate)			1x +1/4	1x +1/4
DIMENSIONI					
4.2.1	Altezza totale	h_{15}	mm	1370	1370/2199
4.4	Corsa di sollevamento	h_3	mm	715	715
	Altezza di sollevamento	h_{23}	mm	800	800
4.8	Altezza piede uomo	h_7	mm	138	138/980
4.15	Altezza, forche abbassate	h_{13}	mm	85	85
4.19	Lunghezza totale, telaio corto/lungo	l_1	mm	2556/2642	2556/2642
4.20	Lunghezza carrello forche escluse, telaio corto/lungo	l_2	mm	1406/1492	1406/1492
4.21	Larghezza telaio	b_1	mm	790	790
4.22	Dimensioni forche	s/e/l	mm	70/180/1150	70/180/1150
4.25	Scartamento esterno forche	b_5	mm	520-570	520-570
4.31	Ingombro sul terreno	m_1	mm	23	23
4.34	Corridoio di stivaggio per pallet 800x1200 longitudinale	A_{st}	mm	2813	2813
4.35	Raggio di sterzata				
	bracci di supporto corti, telaio corto/lungo	W_a	mm	2271/2357	2271/2357
	bracci di supporto lunghi, telaio corto/lungo	W_a	mm	2386/2472	2386/2472
4.44	Larghezza utile per l'accesso in cabina	l_{24}	mm	450	450
PRESTAZIONI					
5.1	Velocità di trazione, con/senza carico		km/h	8,0/12,0	8,0/12,0
5.2	Velocità di sollevamento, con/senza carico		m/s	0,13/0,15	0,13/0,15
5.3	Velocità di discesa, con/senza carico		m/s	0,22/0,18	0,22/0,18
5.8	Max pendenza superabile, con/senza carico [1]		%	5/5	5/5
5.10	Freno di servizio			Elettromagnetico	Elettromagnetico
MOTORE ELETTRICO					
6.1	Potenza motore di trazione S2 60 min		kW	2,8	2,8
6.2	Potenza motore di sollevamento S3 7%		kW	2,0	2,0
6.4	Tensione batteria, capacità nominale K_5		V/Ah	24/620	24/620
6.5	Peso batteria min./max.		kg	239/501	239/501
6.6	Consumo energetico secondo ciclo VDI [2]		kWh/h		
ALTRI					
8.1	Tipo di controllo motore			Powerdrive	Powerdrive
8.4	Livello acustico al conducente in base a EN 12 053		dB(A)	60	60

1) Misurata in base agli standard aziendali Cesab
2) Per maggiori informazioni contattate il vostro concessionario CESAB

Tutti i dati sono basati sulla configurazione indicata, altre configurazioni possono determinare altri valori
Le prestazioni e le dimensioni del carrello sono nominali e soggette a tolleranze
I prodotti e le specifiche tecniche CESAB sono soggetti a modifiche senza preavviso

CESAB O112 – O112P

Dimensioni e disegni

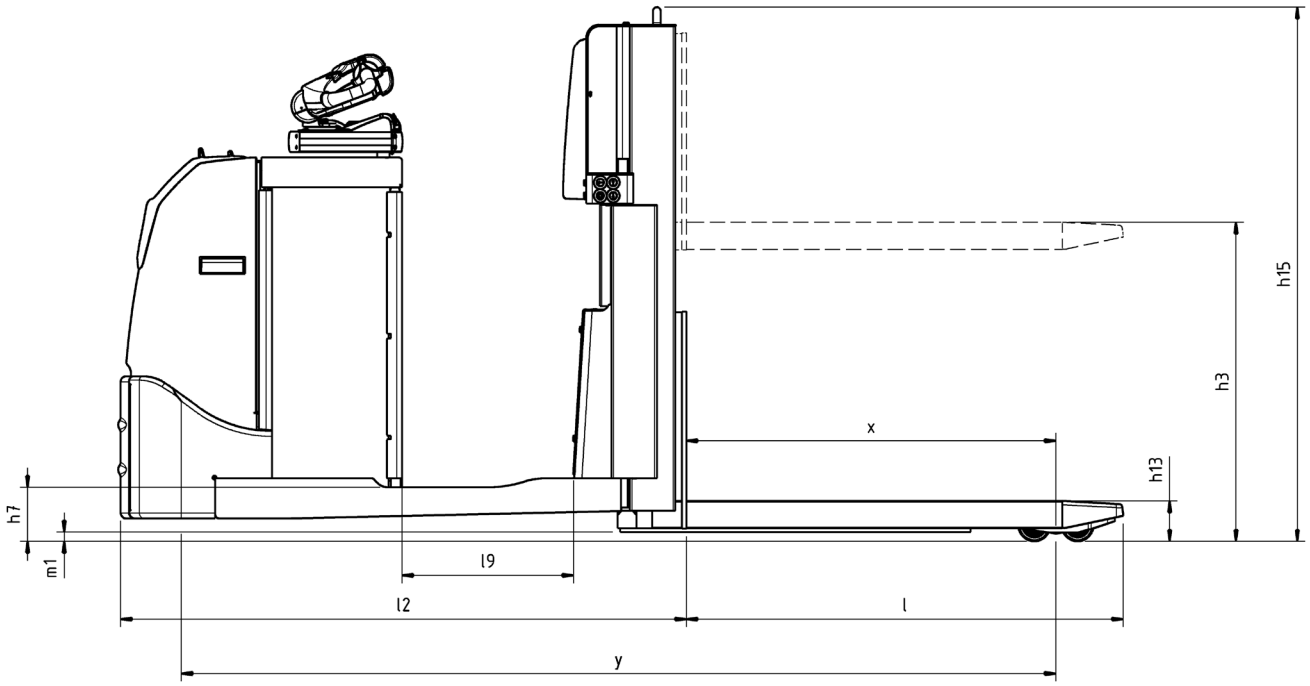

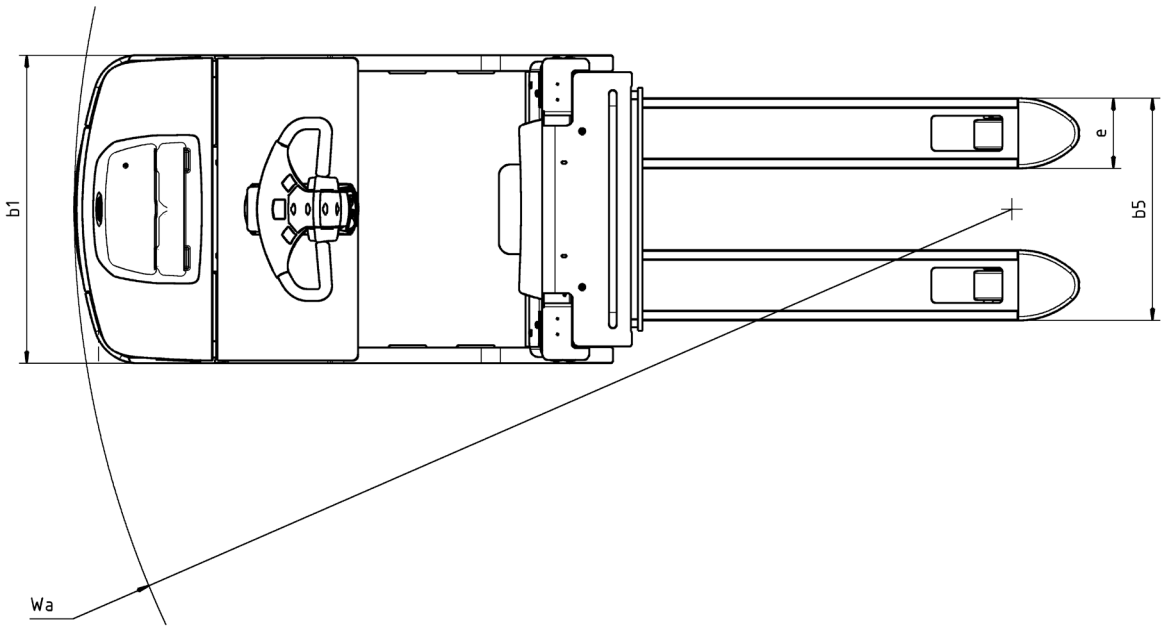

CESAB

Le immagini possono mostrare attrezzature opzionali non comprese nel prezzo base del carrello.
I dati contenuti in questa scheda tecnica sono stati determinati in conformità a specifiche di prova standard.
Le prestazioni indicate possono variare in base alla configurazione e alle condizioni del carrello così come alle condizioni dell'ambiente di lavoro.

Le disponibilità e le specifiche tecniche dei carrelli sono determinate localmente e possono essere soggette a cambiamenti senza preavviso.
Per ulteriori dettagli vi preghiamo di consultare il vostro concessionario autorizzato CESAB.
SPEC_0112(P)_IT_2020 / Ucan V02 – Copyright CESAB Material Handling Europe.

IT1MAR0749

MATERIAL HANDLING SOLUTIONS

MATERIAL HANDLING SOLUTIONS

Via Buffalora, 3 – 25135 Brescia
info@mhs.srl · www.mhs.srl