CESAB

Caratteristiche tecniche

P013i

1.3 tonnellate

Transpallet elettrico



P013i

Caratteristiche tecniche

CARATTERISTICHE				
1.2	Modello			P013i
1.3	Alimentazione			Elettrico
1.4	Guida			A timone
1.5	Portata	Q	kg	1300
1.6	Baricentro	c	mm	600
1.8	Distanza schiena forche/asse ant. (forche sollevate/abbassate)	x	mm	884/947
1.9	Interasse (forche sollevate/abbassate)	y	mm	1134/1185
PESO				
2.1	Peso del carrello, con batteria		kg	137
2.2	Pressione, con carico, su ruota trazione/pivottante/rulli forche		kg	410/50/977
2.3	Pressione, senza carico, su ruota trazione/pivottante/rulli forche		kg	93/14/30
RUOTE				
3.1	Ruota trazione/pivottante/rulli forche			Poliuretano
3.2	Dimensione ruota anteriore	Ø x largh.	mm	210 x 70
3.3	Dimensione rullo posteriore	Ø x largh.	mm	80 x 70
3.4	Ruote aggiuntive (dimensioni)	Ø x largh.	mm	80 x 30
3.5	Ruote, numero anteriore/posteriore (x=ruota trazione e direzionale)			1x + 2/4
3.6	Larghezza carreggiata - anteriore	b_{10}	mm	430
3.7	Larghezza carreggiata - posteriore	b_{11}	mm	380
DIMENSIONI				
4.4	Corsa di sollevamento	h_3	mm	115
	Altezza di sollevamento	h_{23}	mm	195
4.9	Altezza timone in posizione di guida min./max.	h_{14}	mm	700/1160
4.15	Altezza, forche abbassate	h_{13}	mm	80
4.19	Lunghezza totale	l_1	mm	1530
4.20	Lunghezza carrello forche escluse	l_2	mm	380
4.21	Larghezza telaio	b_1	mm	540
4.22	Dimensioni forche	s/e/l	mm	47/160/1150
4.25	Scartamento esterno forche	b_5	mm	540
4.32	Luce da terra, centro dell'interasse	m_2	mm	33
4,34.1	Corridoio di stivaggio per pallet 1000x1200 trasversale	A_{st}	mm	2127
4,34.2	Corridoio di stivaggio per pallet 800x1200 longitudinale	A_{st}	mm	2000
4.35	Raggio di sterzata (forche sollevate)	W_a	mm	1283
PRESTAZIONI				
5.1	Velocità di trazione, con/senza carico		km/h	4,6/4,8
5.2	Velocità di sollevamento, con/senza carico		m/s	0,020/0,025
5.3	Velocità di discesa, con/senza carico		m/s	0,05/0,04
5.8	Max pendenza superabile, con/senza carico		%	6/16
5.10	Freno di servizio			Elettromagnetico
MOTORE ELETTRICO				
6.1	Potenza motore di trazione S2 60 min		kW	0,65
6.2	Potenza motore di sollevamento S3 15%		kW	0,5
6.4	Tensione batteria, capacità nominale K_5		V/Ah	24/36
6.5	Peso batteria min./max.		kg	7
6.6	Consumo energetico secondo il ciclo VDI		kWh/h	0,215
	Consumo energetico in base a EN 16 796:2016		kWh/h	0,199
ALTRI				
8.1	Tipo di controllo motore			Variabile DC
8.4	Livello acustico al conducente in base a EN 12 053		dB(A)	<70

Tutti i dati sono basati sulla configurazione indicata, altre configurazioni possono determinare altri valori
Le prestazioni e le dimensioni del carrello sono nominali e soggette a tolleranze
I prodotti e le specifiche tecniche CESAB sono soggetti a modifiche senza preavviso

P013i

Dimensioni e disegni

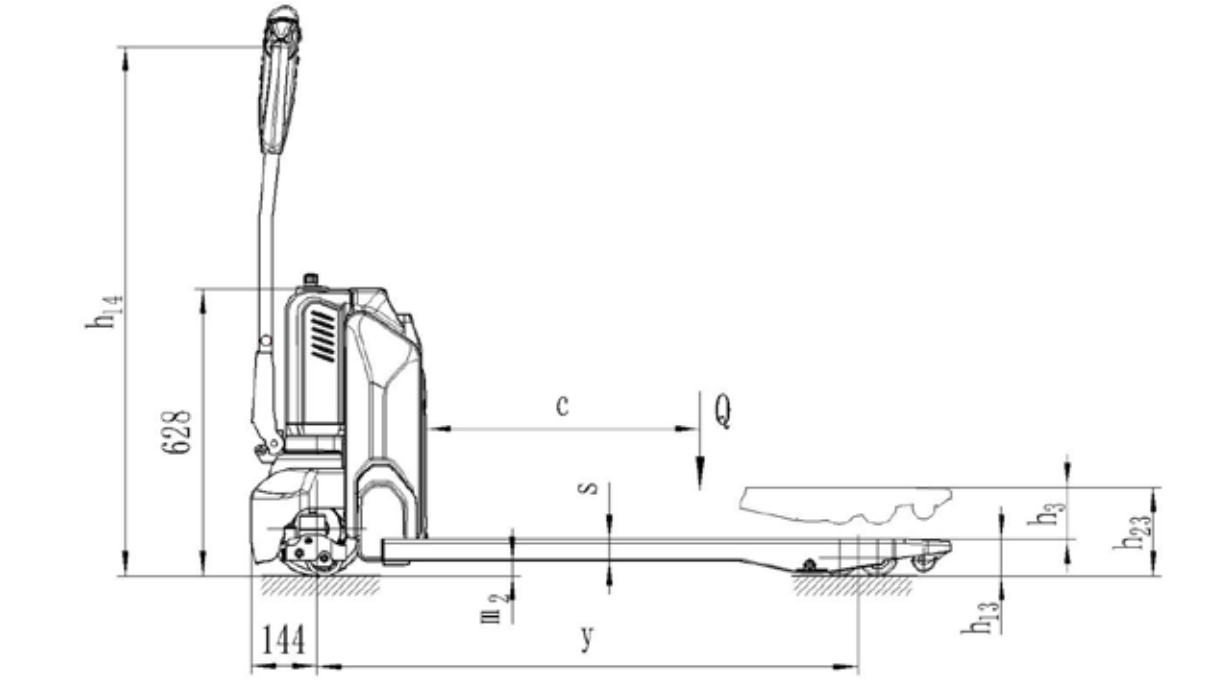

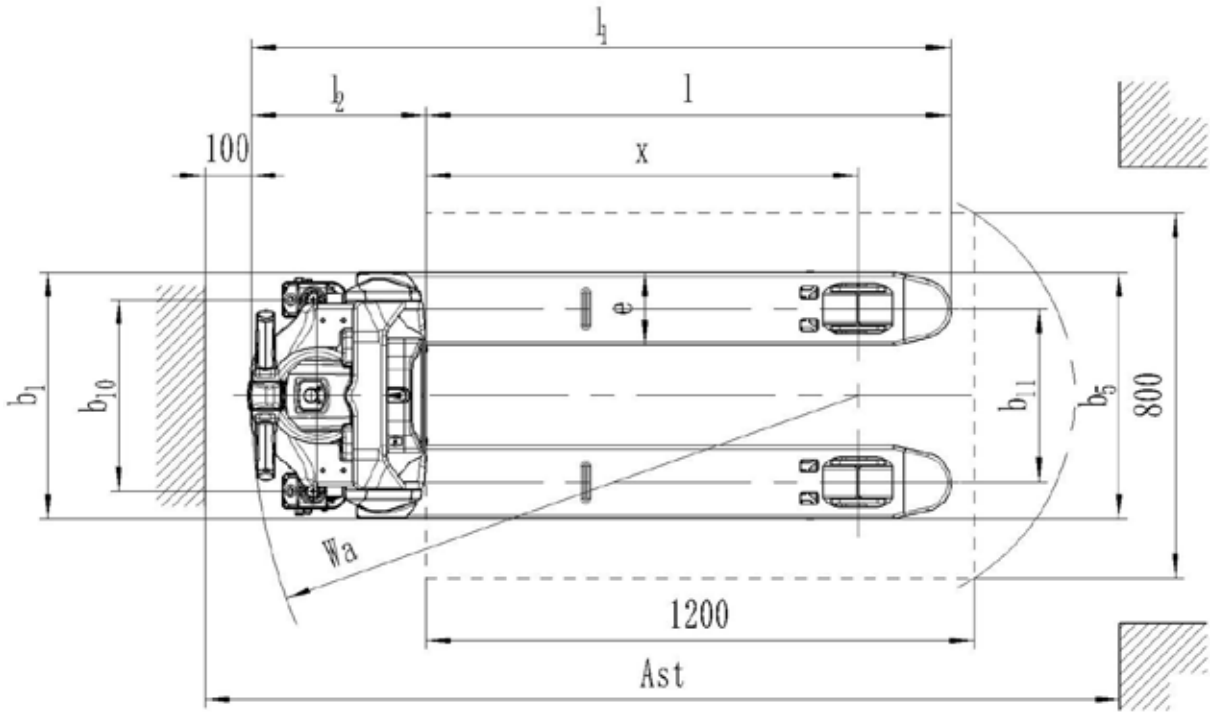

CESAB

www.mhs.srl

I dati contenuti in questa scheda tecnica sono stati determinati in conformità a specifiche di prova standard. Le prestazioni indicate possono variare in base alla configurazione e alle condizioni del carrello così come alle condizioni dell'ambiente di lavoro.

Le disponibilità e le specifiche tecniche dei carrelli sono determinate localmente e possono essere soggette a cambiamenti senza preavviso. Per ulteriori dettagli vi preghiamo di consultare il vostro concessionario autorizzato CESAB. SPEC_P013i_IT_2020 / Ucan V03 – Copyright CESAB Material Handling Europe.

IT1MAR0754

MATERIAL HANDLING SOLUTIONS

MATERIAL HANDLING SOLUTIONS

Via Buffalora, 3 – 25135 Brescia
info@mhs.srl · www.mhs.srl