CESAB

Caratteristiche tecniche

CESAB R300

1.4 - 2.5 tonnellate

Carrelli retrattili

Pubblicazione: 2021



CESAB R314 – R316

Specifiche carrello (modello 2021)

CARATTERISTICHE					
1.1	Costruttore			CESAB	CESAB
1.2	Modello			R314-2	R316-2
1.3	Alimentazione			Elettrico	Elettrico
1.4	Tipo di guida			Seduto	Seduto
1.5	Portata nominale	Q	[kg]	1400	1600
1.6	Baricentro del carico	c	[mm]	600	600
1.8	Distanza schiena forche/asse ruote di carico	x	[mm]	310*	394*
1.9	Interasse	y	[mm]	1311	1395
PESO					
2.1	Peso del carrello, con batteria		[kg]	3390	3398
2.3	Carico assi,montante retratto a vuoto, su ruota trazione/bracci di supporto		[kg]	2067/1323	2123/1274
2.4	Carico assi,montante esteso con carico, su ruota trazione/bracci di supporto		[kg]	667/4123	607/4390
2.5	Carico assi, montante retratto con carico, su ruota trazione/bracci di supporto		[kg]	1758/3032	1887/3110
RUOTE					
3.1	Ruota trazione/bracci di supporto		[mm]	Poliuretano	Poliuretano
3.2	Dimensione ruota, anteriore		[mm]	Ø 343x140	Ø 343x140
3.3	Dimensione ruota, posteriore		[mm]	Ø 300x106	Ø 300x106
3.5	Ruote, numero anteriore/posteriore (x=ruote comandate)			1x/2	1x/2
3.7	Larghezza carreggiata - posteriore	b11	[mm]	1134	1134
DIMENSIONI					
4.1	Brandeggio avanti/indietro	α/β	[gradi]	-2°/4°*	-2°/4°*
4.2	Ingombro minimo	h_1	[mm]	2887*	2887*
4.3	Alzata libera	h_2	[mm]	2403*	2403*
4.4	Corsa di sollevamento	h_3	[mm]	6945*	6945*
	Altezza di sollevamento	h_{23}	[mm]	7000*	7000*
4.5	Ingombro massimo	h_4	[mm]	7540*	7540*
4.7	Altezza tettuccio	h_6	[mm]	2198	2198
4.8	Altezza sedile da terra	h_7	[mm]	1136	1136
4.10	Altezza bracci di supporto	h_8	[mm]	268	268
4.15	Altezza delle forche abbassate	h_{13}	[mm]	55	55
4.19	Lunghezza totale	l_1	[mm]	2413	2413
4.20	Lunghezza carrello forche escluse	l_2	[mm]	1263	1263
4.21	Larghezza telaio	b_1	[mm]	1270	1270
4.22	Dimensioni forche	s/e/l	[mm]	40/100/1150*	40/100/1150*
4.23	Carrellino portaforche ISO 2328, classe/tipo A, B			II A	II A
4.24	Larghezza piastra portaforche	b_3	[mm]	819	819
4.25	Scartamento esterno forche	b_5	[mm]	252-698	252-698
4.26	Distanza tra i bracci di supporto	b_4	[mm]	900*	900*
4.28	Estensione del montante	l_4	[mm]	506*	590*
4.31	Luce da terra, a carico, sotto al montante	m_1	[mm]	68	68
4.32	Luce da terra, al centro dell'interasse [2]	m_2	[mm]	74	74
4.33	Corridoio di stivaggio per pallet 1000x1200 trasversale	A_{st}	[mm]	2687	2710
4.34	Corridoio di stivaggio per pallet 800x1200 nel senso della lunghezza	A_{st}	[mm]	2749	2757
4.35	Raggio di sterzata	W_a	[mm]	1573	1657
4.37	Lunghezza del basamento	l_7	[mm]	1744	1828
DATI SULLE PRESTAZIONI					
5.1	Velocità di trazione, con/senza carico		[km/h]	10,3/11 [1]	10/11 [1]
5.2	Velocità di sollevamento, con/senza carico		[m/s]	0,38/0,68	0,36/0,68
	Velocità di sollevamento, con/senza carico (versione ad alta velocità)		[m/s]	0,57/0,92 [4]	0,52/0,92 [5]
5.3	Velocità di abbassamento, con/senza carico		[m/s]	0,55/0,59	0,55/0,59
5.4	Velocità di estensione, con/senza carico		[m/s]	0,20/0,28	0,20/0,28
5.8	Massima pendenza superabile, con/senza carico [3]		[%]	10/15	10/15
5.9	Tempo di accelerazione, con/senza carico (su 10 m)		[s]	5.4/4.9	5.5/4.9
5.10	Freno di servizio			Elettrico	Elettrico
MOTORE ELETTRICO					
6.1	Potenza motore di trazione S2 60 min		[kW]	9,0	9,0
6.2	Potenza motore di sollevamento S3 15%		[kW]	11,0	11,0
	Potenza motore di sollevamento S3 15% (versione ad alta velocità)		[kW]	15,0	15,0
6.4	Tensione batteria, capacità nominale K_5		[V/Ah]	48/465*	48/465*
6.5	Peso batteria		[kg]	685*	685*
6.6	Consumo energetico secondo EN16796		[kWh/h]	2.9	3.1
6.7	Ciclo di produttività		[t /h]	56	66
6.8	Consumo energetico rispetto alla produttività		[kWh/h]	3.2	3.3
ALTRI					
8.1	Tipo di controllo motore			Variabile AC	Variabile AC
8.2	Livello acustico all'orecchio dell'operatore in base a EN 12 053		[dB(A)]	64	64

[1] 11/11 km/h con freni su ruote stabilizzatrici [2] 15 mm sotto i tamponi antiribaltamento [3] Misurato in base allo standard aziendale
[4] Con batteria Li-ion 0,64/0,92 [5] Con batteria Li-ion 0,60/0,92 [*] Disponibili anche altre opzioni

Tutti i dati sono basati sulla configurazione in tabella. Altre configurazioni possono dare altri valori. Le prestazioni e le dimensioni del carrello sono nominali e soggette a tolleranze. I prodotti e le specifiche tecniche sono soggetti a modifiche senza preavviso.

CESAB R318 – R325

Specifiche carrello (modello 2021)

CARATTERISTICHE						
1.1	Costruttore			CESAB	CESAB	CESAB
1.2	Modello			R318-2	R320-2	R325-2
1.3	Alimentazione			Elettrico	Elettrico	Elettrico
1.4	Tipo di guida			Seduto	Seduto	Seduto
1.5	Portata nominale	Q	[kg]	1800	2000	2500
1.6	Baricentro del carico	c	[mm]	600	600	600
1.8	Distanza schiena forche/asse ruote di carico	x	[mm]	373*	433*	388*
1.9	Interasse	y	[mm]	1455	1515	1575
PESO						
2.1	Peso del carrello, con batteria		[kg]	3908	4091	4614
2.3	Carico assi,montante retratto a vuoto, su ruota trazione/bracci di supporto		[kg]	2357/1551	2510/1581	2702/1912
2.4	Carico assi,montante esteso con carico, su ruota trazione/bracci di supporto		[kg]	717/4991	764/5327	721/6392
2.5	Carico assi, montante retratto con carico, su ruota trazione/bracci di supporto		[kg]	2054/3655	2266/3825	2339/4775
RUOTE						
3.1	Ruota trazione/bracci di supporto		[mm]	Poliuretano	Poliuretano	Poliuretano
3.2	Dimensione ruota, anteriore		[mm]	Ø 360x160	Ø 360x160	Ø 360x160
3.3	Dimensione ruota, posteriore		[mm]	Ø 350x106	Ø 350x106	Ø 350x106
3.5	Ruote, numero anteriore/posteriore (x=ruote comandate)			1x/2	1x/2	1x/2
3.7	Larghezza carreggiata - posteriore	b11	[mm]	1134	1134	1134
DIMENSIONI						
4.1	Brandeggio avanti/indietro	α/β	[gradi]	-2°/4°*	-2°/4°*	-2°/4°*
4.2	Ingombro minimo	h_1	[mm]	2966*	2966*	2936*
4.3	Alzata libera	h_2	[mm]	2459*	2459*	2449*
4.4	Corsa di sollevamento	h_3	[mm]	6945*	6945*	6945*
	Altezza di sollevamento	h_{23}	[mm]	7000*	7000*	7000*
4.5	Ingombro massimo	h_4	[mm]	7548*	7548*	7545*
4.7	Altezza tettuccio	h_6	[mm]	2261	2261	2261
4.8	Altezza sedile da terra	h_7	[mm]	1198	1198	1198
4.10	Altezza bracci di supporto	h_8	[mm]	330	330	330
4.15	Altezza delle forche abbassate	h_{13}	[mm]	55	55	55
4.19	Lunghezza totale	l_1	[mm]	2494	2494	2599
4.20	Lunghezza carrello forche escluse	l_2	[mm]	1344	1344	1449
4.21	Larghezza telaio	b_1	[mm]	1270	1270	1270
4.22	Dimensioni forche	s/e/l	[mm]	40/120/1150*	40/120/1150*	45/125/1150*
4.23	Carrellino portaforche ISO 2328, classe/tipo A, B			II A	II A	II A
4.24	Larghezza piastra portaforche	b_3	[mm]	819	819	819
4.25	Scartamento esterno forche	b_5	[mm]	272-718	272-718	277-723
4.26	Distanza tra i bracci di supporto	b_4	[mm]	900*	900*	900*
4.28	Estensione del montante	l_4	[mm]	594*	654*	609*
4.31	Luce da terra, a carico, sotto al montante	m_1	[mm]	68	68	68
4.32	Luce da terra, al centro dell'interasse [2]	m_2	[mm]	74	74	74
4.33	Corridoio di stivaggio per pallet 1000x1200 trasversale	A_{st}	[mm]	2785	2802	2894
4.34	Corridoio di stivaggio per pallet 800x1200 nel senso della lunghezza	A_{st}	[mm]	2836	2842	2942
4.35	Raggio di sterzata	W_a	[mm]	1717	1777	1837
4.37	Lunghezza del basamento	l_7	[mm]	1913	1973	2033
DATI SULLE PRESTAZIONI						
5.1	Velocità di trazione, con/senza carico		[km/h]	11/11	11/11	11/11
5.2	Velocità di sollevamento, con/senza carico		[m/s]	...	...	...
	Velocità di sollevamento, con/senza carico (versione ad alta velocità)		[m/s]	0,46/0,68	0,43/0,68	0,37/0,64
5.3	Velocità di abbassamento, con/senza carico		[m/s]	0,55/0,60	0,55/0,60	0,53/0,58
5.4	Velocità di estensione, con/senza carico		[m/s]	0,20/0,28	0,20/0,28	0,20/0,28
5.8	Massima pendenza superabile, con/senza carico [2]		[%]	10/15	10/15	7/12
5.9	Tempo di accelerazione, con/senza carico (su 10 m)		[s]	4.9/4.4	5.0/4.5	5.4/4.7
5.10	Freno di servizio			Elettrico	Elettrico	Elettrico
MOTORE ELETTRICO						
6.1	Potenza motore di trazione S2 60 min		[kW]	10,5	10,5	10,5
6.2	Potenza motore di sollevamento S3 15%		[kW]	...	...	...
	Potenza motore di sollevamento S3 15% (versione ad alta velocità)		[kW]	15,0	15,0	15,0
6.4	Tensione batteria, capacità nominale K_5		[V/Ah]	48/620*	48/620*	48/775*
6.5	Peso batteria		[kg]	875*	875*	1055*
6.6	Consumo energetico secondo EN16796		[kWh/h]	3.3	3,9	4.4
6.7	Ciclo di produttività		[t /h]	76	84	105
6.8	Consumo energetico rispetto alla produttività		[kWh/h]	3.7	4,2	5.7
ALTRI						
8.1	Tipo di controllo motore			Variabile AC	Variabile AC	Variabile AC
8.2	Livello acustico all'orecchio dell'operatore in base a EN 12 053		[dB(A)]	65	65	62

[1] 15 mm sotto i tamponi antiribaltamento [2] Misurato in base allo standard aziendale *) Disponibili anche altre opzioni

Tutti i dati sono basati sulla configurazione in tabella. Altre configurazioni possono dare altri valori. Le prestazioni e le dimensioni del carrello sono nominali e soggette a tolleranze. I prodotti e le specifiche tecniche sono soggetti a modifiche senza preavviso.

CESAB R314 - R325

Dimensioni e disegni (Modello 2021)

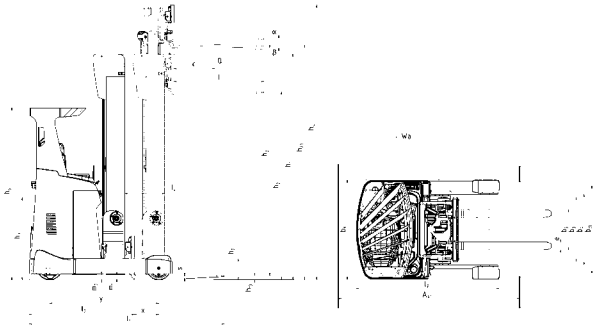

Vani batteria

DIMENSIONI				R314			R316			
Profondità del vano batteria			[mm]	275	347	419	275	347	419	491
1.8	Distanza schiena forche/asse ruote di carico	x	[mm]	310 [1]	238 [1]	157	394 [1]	322 [1]	250 [1]	169
4.20	Lunghezza carrello forche escluse	l_2	[mm]	1263 [2]	1335 [2]	1416	1263 [2]	1335 [2]	1407 [2]	1488
4.33	Corridoio di stivaggio per pallet 1000x1200 trasversale	A_{st}	[mm]	2687	2743	2808	2710	2762	2817	2882
4.34	Corridoio di stivaggio per pallet 800X1200 nel senso della lunghezza	A_{st}	[mm]	2749	2815	2890	2757	2822	2888	2963
4.35	Raggio di sterzata	W_a	[mm]	1573	1573	1573	1657	1657	1657	1657
6.4	Tensione batteria, capacità nominale K_5 Lead-acid		[V/Ah]	48/465	48/620	48/775	48/465	48/620	48/775	48/930
	Tensione batteria, capacità nominale K_5 Li-ion		[V/Ah]	...	48/300-420	48/300-630	...	48/300-420	48/300-630	48/300-630
6.5	Peso batteria, min.-max.		[kg]	685-825	875-1030	1055-1235	685-825	875-1030	1055-1235	1025-1440

[1] Con batteria su slitta - 9 mm [2] Con batteria su slitta + 9 mm

DIMENSIONI				CESAB R318						CESAB R320									CESAB R325			
TIPO DI MONTANTE				TRIPLEX GAL - B			TRIPLEX GAL - C			TRIPLEX GAL - B			TRIPLEX GAL - C			TRIPLEX GAL - D			TRIPLEX GAL - C		TRIPLEX GAL - D	
Profondità del vano batteria				347	419	491	347	419	491	347	419	491	347	419	491	347	419	491	419	491	419	491
1.8	Distanza schiena forche/asse ruote di carico	x	[mm]	373	301	229	340	268	196	433	361	289	400	328	256	345	273	201	301	229	268	196
4.20	Lunghezza carrello forche escluse	l_2	[mm]	1344	1416	1488	1377	1449	1521	1344	1416	1488	1377	1449	1521	1432	1504	1576	1416	1488	1449	1521
4.33	Corridoio di stivaggio per pallet 1000x1200 trasversale	A_{st}	[mm]	2785	2838	2894	2809	2863	2920	2802	2853	2907	2825	2878	2933	2865	2920	2976	2838	2894	2863	2920
4.34	Corridoio di stivaggio per pallet 800X1200 nel senso della lunghezza	A_{st}	[mm]	2836	2901	2967	2865	2931	2998	2842	2906	2972	2871	2936	3002	2921	2987	3053	2901	2967	2931	2998
4.35	Raggio di sterzata	W_a	[mm]	1717	1717	1717	1717	1717	1717	1777	1777	1777	1777	1777	1777	1777	1777	1777	1717	1717	1717	1717
6.4	Tensione batteria, capacità nominale K_5 Lead-acid		[V/Ah]	620	775	930	620	775	930	620	775	930	620	775	930	620	775	930	775	930	775	930
	Tensione batteria, capacità nominale K_5 Li-ion		[V/Ah]	300-420	300-630	300-630	300-420	300-630	300-630	300-420	300-630	300-630	300-420	300-630	300-630	300-420	300-630	300-630	300-630	300-630	300-630	300-630
6.5	Peso batteria, min.-max.		[kg]	875-1030	1055-1235	1250-1440	875-1030	1055-1235	1250-1440	875-1030	1055-1235	1250-1440	875-1030	1055-1235	1250-1440	875-1030	1055-1235	1250-1440	1055-1235	1250-1440	1055-1235	1250-1440

Dimensioni del montante

CESAB R314/316				TRIPLEX GAL A														
Altezza di sollevamento		h_3	[mm]	4900	5400	5700	6300	7000	7250	7500	8000	8500	9000	9500	10000	10250	10500	11000
4.4	Corsa di sollevamento	h_{23}	[mm]	4845	5345	5645	6245	6945	7195	7445	7945	8445	8945	9445	9945	10195	10445	10945
4.2	Ingombro minimo	h_1	[mm]	2187	2354	2454	2654	2887	2971	3054	3221	3387	3554	3721	3887	3971	4054	4221
4.3	Alzata libera	h_2	[mm]	1703	1871	1971	2171	2403	2487	2571	2737	2903	3071	3237	3403	3487	3571	3737
4.5	Ingombro massimo	h_4	[mm]	5440	5941	6241	6841	7540	7792	8041	8542	9040	9541	10042	10540	10791	11041	11542

CESAB R318				TRIPLEX GAL B											TRIPLEX GAL C			
Altezza di sollevamento		h_3	[mm]	4850	5400	5700	6300	7000	7500	8000	8500	9000	9500	10000	10500	11000	11500	12000	12500	13000
4.4	Corsa di sollevamento	h_{23}	[mm]	4795	5345	5645	6245	6945	7445	7945	8445	8945	9445	9945	10445	10945	11445	11945	12445	12945
4.2	Ingombro minimo	h_1	[mm]	2249	2432	2532	2732	2966	3132	3299	3466	3632	3799	3966	4132	4299	4463	4630	4797	4963
4.3	Alzata libera	h_2	[mm]	1741	1925	2025	2225	2459	2625	2791	2959	3125	3291	3459	3625	3791	3949	4117	4283	4449
4.5	Ingombro massimo	h_4	[mm]	5397	5946	6246	6846	7548	8046	8547	9048	9546	10047	10548	11046	11547	12045	12546	13047	13545

CESAB R320				TRIPLEX GAL B									TRIPLEX GAL C			TRIPLEX GAL D				
Altezza di sollevamento		h_3	[mm]	4850	5400	5700	6300	7000	7500	8000	8500	9000	9500	10000	10500	11000	11500	12000	12500	13000
4.4	Corsa di sollevamento	h_{23}	[mm]	4795	5345	5645	6245	6945	7445	7945	8445	8945	9445	9945	10445	10945	11445	11945	12445	12945
4.2	Ingombro minimo	h_1	[mm]	2249	2432	2532	2732	2966	3132	3299	3466	3632	3799	3963	4130	4297	4463	4630	4797	4963
4.3	Alzata libera	h_2	[mm]	1741	1925	2025	2225	2459	2625	2791	2959	3125	3291	3449	3617	3783	3949	4117	4283	4449
4.5	Ingombro massimo	h_4	[mm]	5397	5946	6246	6846	7548	8046	8547	9048	9546	10047	10545	11046	11547	12045	12546	13047	13545

CESAB R325				TRIPLEX GAL C									TRIPLEX GAL D							
Altezza di sollevamento		h_3	[mm]	4850	5400	5700	6300	7000	7500	8000	8500	9000	9500	10000	10500	11000	11500	12000	12500	13000
4.4	Corsa di sollevamento	h_{23}	[mm]	4795	5345	5645	6245	6945	7445	7945	8445	8945	9445	9945	10445	10945	11445	11945	12445	12945
4.2	Ingombro minimo	h_1	[mm]	2247	2430	2530	2730	2936	3130	3297	3463	3630	3797	3963	4130	4297	4463	4630	4797	4963
4.3	Alzata libera	h_2	[mm]	1733	1917	2017	2217	2449	2617	2783	2949	3117	3283	3449	3617	3783	3949	4117	4283	4449
4.5	Ingombro massimo	h_4	[mm]	5397	5946	6246	6846	7545	8046	8547	9045	9546	10047	10545	11046	11547	12045	12546	13047	13545

CESAB R314 – R316

Caratteristiche tecniche con cabina per celle frigo (Modello 2017)

CARATTERISTICHE					
1.1	Costruttore			CESAB	CESAB
1.2	Modello			R314	R316
1.3	Alimentazione			Elettrico	Elettrico
1.4	Tipo di guida			Seduto	Seduto
1.5	Portata nominale	Q	[kg]	1400	1600
1.6	Baricentro del carico	c	[mm]	600	600
1.8	Distanza schiena forche/asse ruote di carico	x	[mm]	238*	322*
1.9	Interasse	y	[mm]	1311	1395
PESO					
2.1	Peso del carrello, con batteria		[kg]	3760	3767
2.3	Carico assi,montante retratto a vuoto, su ruota trazione/ bracci di supporto		[kg]	2280/1471	2353/1414
2.4	Carico assi,montante esteso con carico, su ruota trazione/ bracci di supporto		[kg]	967/4193	911/4456
2.5	Carico assi, montante retratto con carico, su ruota trazione/ bracci di supporto		[kg]	1902/3257	2035/3333
RUOTE					
3.1	Ruota trazione/bracci di supporto		[mm]	Vulkollan	Vulkollan
3.2	Dimensione ruota, anteriore		[mm]	350x140	350x140
3.3	Dimensione ruota, posteriore		[mm]	300x106	300x106
3.5	Ruote, numero anteriore/posteriore (x=ruote comandate)			1x/2	1x/2
3.7	Larghezza carreggiata - posteriore	b11	[mm]	1134	1134
DIMENSIONI					
4.1	Brandeggio avanti/indietro	α/β	[gradi]	-2°/4°*	-2°/4°*
4.2	Ingombro minimo	h_1	[mm]	2887*	2887*
4.3	Alzata libera	h_2	[mm]	2403*	2403*
4.4	Corsa di sollevamento	h_3	[mm]	6945*	6945*
	Altezza di sollevamento	h_{23}	[mm]	7000*	7000*
4.5	Ingombro massimo	h_4	[mm]	7540*	7540*
4.7	Altezza tettuccio	h_6	[mm]	2200	2200
4.8	Altezza sedile da terra	h_7	[mm]	1136	1136
4.10	Altezza bracci di supporto	h_8	[mm]	268	268
4.15	Altezza delle forche abbassate	h_{13}	[mm]	55	55
4.19	Lunghezza totale	l_1	[mm]	2548	2548
4.20	Lunghezza carrello forche escluse	l_2	[mm]	1398	1398
4.21	Larghezza telaio	b_1	[mm]	1270	1270
4.22	Dimensioni forche	s/e/l	[mm]	40/100/1150*	40/100/1150*
4.23	Carrellino portaforche ISO 2328, classe/tipo A, B			II A	II A
4.24	Larghezza piastra portaforche	b_3	[mm]	819	819
4.25	Scartamento esterno forche	b_5	[mm]	252-698	252-698
4.26	Distanza tra i bracci di supporto	b_4	[mm]	900*	900*
4.28	Estensione del montante	l_4	[mm]	434*	518*
4.31	Luce da terra, a carico, sotto al montante	m_1	[mm]	68	68
4,32	Luce da terra, al centro dell'interasse [2)]	m_2	[mm]	74	74
4,33	Corridoio di stivaggio per pallet 1000x1200 trasversale	A_{st}	[mm]	2802	2825
4,34	Corridoio di stivaggio per pallet 800x1200 nel senso della lunghezza	A_{st}	[mm]	2877	2885
4,35	Raggio di sterzata	W_a	[mm]	1620	1720
4.37	Lunghezza del basamento	l_7	[mm]	1807	1891
DATI SULLE PRESTAZIONI					
5.1	Velocità di trazione, con/senza carico		[km/h]	10,3/11 [1)]	10/11 [1)]
5.2	Velocità di sollevamento, con/senza carico		[m/s]	0,38/0,68	0,36/0,68
	Velocità di sollevamento, con/senza carico (versione ad alta velocità)		[m/s]	...	0,50/0,68
5.3	Velocità di abbassamento, con/senza carico		[m/s]	0,59/0,55	0,59/0,55
5.4	Velocità di estensione, con/senza carico		[m/s]	0,20/0,28	0,20/0,28
5.8	Massima pendenza superabile, con/senza carico [3)]		[%]	10/15	10/15
5.10	Freno di servizio			Elettrico	Elettrico
MOTORE ELETTRICO					
6.1	Potenza motore di trazione S2 60 min		[kW]	7,5	7,5
6.2	Potenza motore di sollevamento S3 15%		[kW]	11,0	11,0
	Potenza motore di sollevamento S3 15% (versione ad alta velocità)		[kW]	15,0	15,0
6.4	Tensione batteria, capacità nominale K_5		[V/Ah]	48/620*	48/620*
6.5	Peso batteria		[kg]	875*	875*
ALTRI					
8.1	Tipo di controllo motore			Variabile AC	Variabile AC

[1)] 11/11 km/h con freni su ruote stabilizzatrici [2)] 15 mm sotto i tamponi antiribaltamento [3)] Misurato in base allo standard aziendale
*) Disponibili anche altre opzioni

Tutti i dati sono basati sulla configurazione in tabella. Altre configurazioni possono dare altri valori. Le prestazioni e le dimensioni del carrello sono nominali e soggette a tolleranze. I prodotti e le specifiche tecniche sono soggetti a modifiche senza preavviso.

CESAB R318 – R325

Caratteristiche tecniche con cabina per celle frigo (Modello 2017)

CARATTERISTICHE						
1.1	Costruttore			CESAB	CESAB	CESAB
1.2	Modello			R318	R320	R325
1.3	Alimentazione			Elettrico	Elettrico	Elettrico
1.4	Tipo di guida			Seduto	Seduto	Seduto
1.5	Portata nominale	Q	[kg]	1800	2000	2500
1.6	Baricentro del carico	c	[mm]	600	600	600
1.8	Distanza schiena forche/asse ruote di carico	x	[mm]	373*	433*	388*
1.9	Interasse	y	[mm]	1455	1515	1575
PESO						
2.1	Peso del carrello, con batteria		[kg]	4033	4216	4738
2.3	Carico assi,montante retratto a vuoto, su ruota trazione/ bracci di supporto		[kg]	2518/1515	2670/1546	2860/1879
2.4	Carico assi,montante esteso con carico, su ruota trazione/ bracci di supporto		[kg]	878/4955	924/5292	879/6359
2.5	Carico assi, montante retratto con carico, su ruota trazione/ bracci di supporto		[kg]	2215/3618	2425/3791	2497/4741
RUOTE						
3.1	Ruota trazione/bracci di supporto		[mm]	Vulkollan	Vulkollan	Vulkollan
3.2	Dimensione ruota, anteriore		[mm]	400x160	400x160	400x160
3.3	Dimensione ruota, posteriore		[mm]	350x106	350x106	350x106
3.5	Ruote, numero anteriore/posteriore (x=ruote comandate)			1x/2	1x/2	1x/2
3.7	Larghezza carreggiata - posteriore	b11	[mm]	1134	1134	1134
DIMENSIONI						
4.1	Brandeggio avanti/indietro	α/β	[gradi]	-2°/4°*	-2°/4°*	-2°/4°*
4.2	Ingombro minimo	h_1	[mm]	2966*	2966*	2936*
4.3	Alzata libera	h_2	[mm]	2459*	2459*	2449*
4.4	Corsa di sollevamento	h_3	[mm]	6945*	6945*	6945*
	Altezza di sollevamento	h_{23}	[mm]	7000*	7000*	7000*
4.5	Ingombro massimo	h_4	[mm]	7548*	7548*	7545*
4.7	Altezza tettuccio	h_6	[mm]	2263	2263	2263
4.8	Altezza sedile da terra	h_7	[mm]	1198	1198	1198
4.10	Altezza bracci di supporto	h_8	[mm]	330	330	330
4.15	Altezza delle forche abbassate	h_{13}	[mm]	55	55	55
4.19	Lunghezza totale	l_1	[mm]	2557	2557	2662
4.20	Lunghezza carrello forche escluse	l_2	[mm]	1407	1407	1512
4.21	Larghezza telaio	b_1	[mm]	1270	1270	1270
4.22	Dimensioni forche	s/e/l	[mm]	40/120/1150*	40/120/1150*	45/125/1150*
4.23	Carrellino portaforche ISO 2328, classe/tipo A, B			II A	II A	II A
4.24	Larghezza piastra portaforche	b_3	[mm]	819	819	819
4.25	Scartamento esterno forche	b_5	[mm]	272-718	272-718	277-723
4.26	Distanza tra i bracci di supporto	b_4	[mm]	900*	900*	900*
4.28	Estensione del montante	l_4	[mm]	594*	654*	609*
4.31	Luce da terra, a carico, sotto al montante	m_1	[mm]	68	68	68
4,32	Luce da terra, al centro dell'interasse [1]	m_2	[mm]	74	74	74
4,33	Corridoio di stivaggio per pallet 1000x1200 trasversale	A_{st}	[mm]	2848	2865	2957
4,34	Corridoio di stivaggio per pallet 800x1200 nel senso della lunghezza	A_{st}	[mm]	2899	2905	3005
4,35	Raggio di sterzata	W_a	[mm]	1780	1840	1900
4.37	Lunghezza del basamento	l_7	[mm]	1976	2036	2096
DATI SULLE PRESTAZIONI						
5.1	Velocità di trazione, con/senza carico		[km/h]	11/11	11/11	11/11
5.2	Velocità di sollevamento, con/senza carico		[m/s]	...	...	...
	Velocità di sollevamento, con/senza carico (versione ad alta velocità)		[m/s]	0,46/0,68	0,43/0,68	0,37/0,64
5.3	Velocità di abbassamento, con/senza carico		[m/s]	0,55/0,60	0,55/0,60	0,53/0,58
5.4	Velocità di estensione, con/senza carico		[m/s]	0,20/0,28	0,20/0,28	0,20/0,28
5.8	Massima pendenza superabile, con/senza carico [2]		[%]	10/15	10/15	7/12
5.9	Tempo di accelerazione, con/senza carico (oltre 10 m)		[s]	4,9/4,4	5,0/4,5	5,4/4,7
5.10	Freno di servizio			Elettrico	Elettrico	Elettrico
MOTORE ELETTRICO						
6.1	Potenza motore di trazione S2 60 min		[kW]	9	9	9
6.2	Potenza motore di sollevamento S3 15%		[kW]	...	...	...
	Potenza motore di sollevamento S3 15% (versione ad alta velocità)		[kW]	15,0	15,0	15,0
6.4	Tensione batteria, capacità nominale K_5		[V/Ah]	48/620*	48/620*	48/775*
6.5	Peso batteria		[kg]	875*	875*	1055*
ALTRI						
8.1	Tipo di controllo motore			Variabile AC	Variabile AC	Variabile AC

[1] 15 mm sotto i tamponi antiribaltamento [2] Misurato in base allo standard aziendale *) Disponibili anche altre opzioni

Tutti i dati sono basati sulla configurazione in tabella. Altre configurazioni possono dare altri valori. Le prestazioni e le dimensioni del carrello sono nominali e soggette a tolleranze. I prodotti e le specifiche tecniche sono soggetti a modifiche senza preavviso.

CESAB R314 – R325

Dimensioni e disegni (Modello 2017)

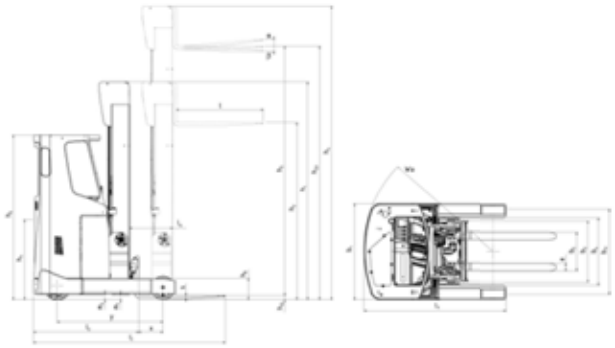

Vani batteria

DIMENSIONI				R314		R316		
Profondità del vano batteria			[mm]	347	419	347	419	491
1.8	Distanza schiena forche/asse ruote di carico	x	[mm]	238 [1)]	157	322 [1)]	250 [1)]	169
4.20	Lunghezza carrello forche escluse	l_2	[mm]	1398 [2)]	1479	1398 [2)]	1470 [2)]	1551
4.33	Corridoio di stivaggio per pallet 1000x1200 trasversale	A_{st}	[mm]	2808	2873	2825	2880	2945
4.34	Corridoio di stivaggio per pallet 800X1200 nel senso della lunghezza	A_{st}	[mm]	2880	2955	2885	2951	3026
4.35	Raggio di sterzata	W_a	[mm]	1638	1638	1720	1720	1720
6.4	Tensione batteria, capacità nominale K_5		[V/Ah]	620	775	620	775	930
6.5	Peso batteria, min.-max.		[kg]	875-1030	1055-1235	875-1030	1055-1235	1250-1440

[1)] Con batteria su slitta - 9 mm [2)] Con batteria su slitta + 9 mm

DIMENSIONI				CESAB R318						CESAB R320									CESAB R325			
TIPO DI MONTANTE				TRIPLEX GAL - B			TRIPLEX GAL - C			TRIPLEX GAL - B			TRIPLEX GAL - C			TRIPLEX GAL - D			TRIPLEX GAL - C		TRIPLEX GAL - D	
Profondità del vano batteria				347	419	491	347	419	491	347	419	491	347	419	491	347	419	491	419	491	419	491
1.8	Distanza schiena forche/asse ruote di carico	x	[mm]	373	301	229	340	268	196	433	361	289	400	328	256	345	273	201	388	316	333	261
4.20	Lunghezza carrello forche escluse	l_2	[mm]	1344	1416	1488	1377	1449	1521	1344	1416	1488	1377	1449	1521	1432	1504	1576	1449	1521	1504	1576
4.33	Corridoio di stivaggio per pallet 1000x1200 trasversale	A_{st}	[mm]	2848	2901	2957	2872	2926	2983	2865	2916	2970	2888	2941	2996	2928	2983	3039	2957	3010	2997	3052
4.34	Corridoio di stivaggio per pallet 800X1200 nel senso della lunghezza	A_{st}	[mm]	2899	2964	3030	2928	2994	3061	2905	2969	3035	2934	2999	3065	2984	3050	3116	3005	3070	3055	3121
4.35	Raggio di sterzata	W_a	[mm]	1780	1780	1780	1780	1780	1780	1840	1840	1840	1840	1840	1840	1840	1840	1840	1900	1900	1900	1900
6.4	Tensione batteria, capacità nominale K_5 Lead-acid		[V/Ah]	620	775	930	620	775	930	620	775	930	620	775	930	620	775	930	775	930	775	930
6.5	Peso batteria, min.-max.		[kg]	875-1030	1055-1235	1250-1440	875-1030	1055-1235	1250-1440	875-1030	1055-1235	1250-1440	875-1030	1055-1235	1250-1440	875-1030	1055-1235	1250-1440	1055-1235	1250-1440	1055-1235	1250-1440

Dimensioni del montante

CESAB R314/316				TRIPLEX GAL A														
Altezza di sollevamento		h_3	[mm]	4900	5400	5700	6300	7000	7250	7500	8000	8500	9000	9500	10000	10250	10500	11000
4.4	Corsa di sollevamento	h_{23}	[mm]	4845	5345	5645	6245	6945	7195	7445	7945	8445	8945	9445	9945	10195	10445	10945
4.2	Ingombro minimo	h_1	[mm]	2187	2354	2454	2654	2887	2971	3054	3221	3387	3554	3721	3887	3971	4054	4221
4.3	Alzata libera	h_2	[mm]	1703	1871	1971	2171	2403	2487	2571	2737	2903	3071	3237	3403	3487	3571	3737
4.5	Ingombro massimo	h_4	[mm]	5440	5941	6241	6841	7540	7792	8041	8542	9040	9541	10042	10540	10791	11041	11542

CESAB R318				TRIPLEX GAL B											TRIPLEX GAL C			
Altezza di sollevamento		h_3	[mm]	4850	5400	5700	6300	7000	7500	8000	8500	9000	9500	10000	10500	11000	11500	12000	12500	13000
4.4	Corsa di sollevamento	h_{23}	[mm]	4795	5345	5645	6245	6945	7445	7945	8445	8945	9445	9945	10445	10945	11445	11945	12445	12945
4.2	Ingombro minimo	h_1	[mm]	2249	2432	2532	2732	2966	3132	3299	3466	3632	3799	3966	4132	4299	4463	4630	4797	4963
4.3	Alzata libera	h_2	[mm]	1741	1925	2025	2225	2459	2625	2791	2959	3125	3291	3459	3625	3791	3949	4117	4283	4449
4.5	Ingombro massimo	h_4	[mm]	5397	5946	6246	6846	7548	8046	8547	9048	9546	10047	10548	11046	11547	12045	12546	13047	13545

CESAB R320				TRIPLEX GAL B									TRIPLEX GAL C			TRIPLEX GAL D			
Altezza di sollevamento		h_3	[mm]	4850	5400	5700	6300	7000	7500	8000	8500	9000	9500	10000	10500	11000	11500	12000	12500	13000
4.4	Corsa di sollevamento	h_{23}	[mm]	4795	5345	5645	6245	6945	7445	7945	8445	8945	9445	9945	10445	10945	11445	11945	12445	12945
4.2	Ingombro minimo	h_1	[mm]	2249	2432	2532	2732	2966	3132	3299	3466	3632	3799	3963	4130	4297	4463	4630	4797	4963
4.3	Alzata libera	h_2	[mm]	1741	1925	2025	2225	2459	2625	2791	2959	3125	3291	3449	3617	3783	3949	4117	4283	4449
4.5	Ingombro massimo	h_4	[mm]	5397	5946	6246	6846	7548	8046	8547	9048	9546	10047	10545	11046	11547	12045	12546	13047	13545

CESAB R325				TRIPLEX GAL C									TRIPLEX GAL D						
Altezza di sollevamento		h_3	[mm]	4850	5400	5700	6300	7000	7500	8000	8500	9000	9500	10000	10500	11000	11500	12000	12500	13000
4.4	Corsa di sollevamento	h_{23}	[mm]	4795	5345	5645	6245	6945	7445	7945	8445	8945	9445	9945	10445	10945	11445	11945	12445	12945
4.2	Ingombro minimo	h_1	[mm]	2247	2430	2530	2730	2936	3130	3297	3463	3630	3797	3963	4130	4297	4463	4630	4797	4963
4.3	Alzata libera	h_2	[mm]	1733	1917	2017	2217	2449	2617	2783	2949	3117	3283	3449	3617	3783	3949	4117	4283	4449
4.5	Ingombro massimo	h_4	[mm]	5397	5946	6246	6846	7545	8046	8547	9045	9546	10047	10545	11046	11547	12045	12546	13047	13545

CESAB

www.cesab-forklifts.eu



Le immagini possono mostrare attrezzature e accessori opzionali non inclusi nella versione standard del carrello.

I dati contenuti in questa scheda tecnica sono stati determinati in conformità a specifiche di prova standard. Le prestazioni indicate possono variare in base alla configurazione e alle condizioni del carrello così come alle condizioni dell'ambiente di lavoro.

Le disponibilità e le specifiche tecniche dei carrelli sono determinate localmente e possono essere soggette a cambiamenti senza preavviso. Per ulteriori dettagli vi preghiamo di consultare il vostro concessionario autorizzato CESAB.

SPEC_R300_EN_2021 / Ucan V02 – Copyright CESAB Material Handling Europe.

IT1MAR0709

MHS
MATERIAL HANDLING SOLUTIONS

MATERIAL HANDLING SOLUTIONS

Via Buffalora, 3 – 25135 Brescia
info@mhs.srl · www.mhs.srl