Carrelli commissionatori 1.2 t



BT optio

Serie H

OME120HW











TOYOTA

MATERIAL HANDLING

Carrelli commissionatori

Caratteristiche					OME120HW, Montante Duplex	OME120HW, Montante Triplex
Identificazione	1.1	Costruttore			Toyota	Toyota
	1.2	Modello			OME120HW, Montante Duplex	OME120HW, Montante Triplex
	1.3	Alimentazione			Elettrico	Elettrico
	1.4	Guida			Uomo a bordo	Uomo a bordo
	1.5	Portata nominale	Q	kg	1080	1080
	1.6	Baricentro	c	mm	600	600
	1.8	Distanza schiena forche/asse ant.	x	mm	193	218
	1.9	Interasse	y	mm	1477	1503
Peso	2.1	Peso del carrello, compresa la batteria		kg	3747	3791
	2.2	Carico assi, con carico, ruota motrice/forche		kg	1500/3382	1518/3375
	2.3	Carico assi, senza carico, ruota motrice/forche		kg	2107/1640	2126/1665
Ruote	3.1	Ruota motrice/forche			Poliuretano	Poliuretano
	3.2	Dimensione rullo, anteriore		mm	Ø 230 x 110	Ø 230 x 110
	3.3	Dimensione ruota, posteriore		mm	Ø 350 x 140	Ø 350 x 140
	3.5	Ruote, numero anteriore/posteriore (x=ruote comandate)			2/1 (x)	2/1 (x)
	3.6	Larghezza carreggiata, anteriore	b_{10}	mm	1110	1110
Dimensioni	4.2	Ingombro minimo	h_1	mm	4402	3367
	4.4	Corsa di sollevamento	h_3	mm	7189	6987
		Altezza sollevamento	h_{23}	mm	7268	7067
	4.5	Ingombro massimo	h_4	mm	9600	9400
	4.7	Altezza del tettuccio	h_6	mm	2402	2402
	4.8	Altezza piede uomo	h_7	mm	305	305
	4.11	Sollevamento aggiuntivo	h_9	mm	—	—
	4.14	Altezza piede uomo, elevato	h_{12}	mm	7500	7300
	4.14.1	Altezza prelievo (h_{12} + 1600 mm)	h_{28}	mm	9100	8900
	4.19	Lunghezza totale	l_1	mm	3133	3209
	4.20	Lunghezza carrello forche escluse	l_2	mm	1882	1959
	4.21	Larghezza telaio [1)]	b_1/b_{22}	mm	1250/1010	1250/1010
	4.22	Dimensioni forche	s/e/l	mm	62/115/1250	62/115/1250
	4.25	Scartamento esterno forche	b_5	mm	560	560
	4.31	Luce da terra, con carico, sotto al montante	m_1	mm	52	52
	4.32	Luce da terra, centro dell'interasse	m_2	mm	52	52
	4.33	Corridoio di stivaggio per pallet 1000x1200 trasversale	A_{st}	mm	1610	1610
	4.34	Corridoio di stivaggio per pallet 800X1200 nel senso della lunghezza	A_{st}	mm	1450	1450
	4.35	Raggio di sterzata	W_a	mm	1689	1741
	4.41	Corridoio di trasferimento per pallet 800x1200 nel senso della lunghezza	Au	mm	3341	3416
	4.44	Larghezza utile per l'accesso in cabina	l_{24}	mm	555	555
Dati sulle prestazioni	5.1	Velocità di trazione, con/senza carico		km/h	12,0/12,0	12,0/12,0
	5.2	Velocità di sollevamento, con/senza carico		m/s	0,35/0,40	0,35/0,40
	5.3	Velocità di discesa, con/senza carico		m/s	0,45/0,45	0,45/0,45
	5.9	Tempo di accelerazione, con/senza carico (0-10 m)		s	6,0/5,5	6,0/5,5
	5.10	Freno di servizio			Elettrico	Elettrico
Motore elettrico	6.1	Potenza motore di trazione S2 60 min		kW	7,5	7,5
	6.2	Potenza motore di sollevamento a S3 15%		kW	11	11
	6.4	Tensione batteria, capacità nominale K_5		V/Ah	48/465	48/620
	6.5	Peso batteria		kg	725-810	925-1035
	6.6	Consumo energetico secondo ciclo VDI		kWh/h	3.09	3.33
Varie	8.1	Tipo di controllo motore			Variabile AC	Variabile AC
	8.4	Livello acustico al conducente in base a EN 12 053		dB(A)	60	60
	8.6	Sterzo			Elettrico	Elettrico

2) b_1 = larghezza telaio, b_{22} = larghezza esterna gabbia

Tutti i dati sono basati sulla configurazione in tabella. Altre configurazioni possono dare altri valori.
Le prestazioni e le dimensioni del carrello sono nominali e soggette a tolleranze.

Montanti

BT optio

Larghezza telaio, b_1 (mm)		Batteria		Duplex Telescopico							Triplex Telescopico					
OME120HW	**1250**	**465/620 Ah**		X/X	X/X	X/X	X/X	X/X	—/X	—/X	X/X	X/X	X/X	X/X	—/X	—/X
	Altezza piede uomo	h_{12}	mm	5500	6000	6500	7000	7500	8000	8500	5500	6100	7300	8200	9500	10500
	Ingombro minimo	h_1	mm	3402	3652	3902	4152	4402	4652	4902	2657	2857	3367	3867	4300	4933
	Corsa di sollevamento	h_3	mm	5189	5689	6189	6689	7189	7689	8189	5187	5787	6987	7887	9187	10187
	Ingombro massimo	h_4	mm	7600	8100	8600	9100	9600	10100	10600	7600	8200	9400	10300	11600	12600
	Altezza prelievo	h_{28}	mm	7100	7600	8100	8600	9100	9600	10100	7100	7700	8900	9800	11100	12100
	Altezza sollevamento	h_{23}	mm	5268	5768	6268	6768	7268	7768	8268	5267	5867	7067	7967	9266	10266

X = Combinazione disponibile
— = Combinazione non disponibile

Dimensioni corridoi di lavoro

OME120HW	**Valori standard**			Carrelli con guida a rulli				Carrelli filoguidati			
				EURO pallet		CHEP pallet		EURO pallet		CHEP pallet	
	Tipo di movimentazione			**LS**	**SS**	**LS**	**SS**	**LS**	**SS**	**LS**	**SS**
	Lunghezza pallet		mm	800	1200	1000	1200	800	1200	1000	1200
	Larghezza pallet		mm	1200	800	1200	1000	1200	800	1200	1000
	Dimensioni interne della gabbia (b_{21} x l_{21})		mm	1290 x 820	890 x 1220	1290 x 1020	1090 x 1220	1290 x 820	890 x 1220	1290 x 1020	1090 x 1220
	Dimensioni esterne della gabbia (b_{22} x l_{22})		mm	1410 x 900	1010 x 1300	1410 x 1100	1210 x 1300	1410 x 900	1010 x 1300	1410 x 1100	1210 x 1300
	Larghezza telaio	b_1	mm	1250	1250	1250	1250	1250	1250	1250	1250
	Distanza tra pallet nel corridoio	Ast	mm	1610	1450	1610	1450	1660	1450	1660	1450
	Corridoio di trasferimento teorico (secondo normativa VDI)	Ast_3	mm	3063	3341	3236	3375	3063	3341	3236	3375
	Corridoio di trasferimento, effettivo [1]	Ast_3	mm	3563	3841	3736	3875	4063	4341	4236	4375

LS = Movimentazione lato lungo
SS = Movimentazione lato corto

1) Requisiti per il corridoio di trasferimento incluso lo spazio per l'azionamento sicuro. Tutti i valori della tabella si riferiscono a montante Duplex. Per il montante triplex aggiungere 75 mm ai valori della tabella.

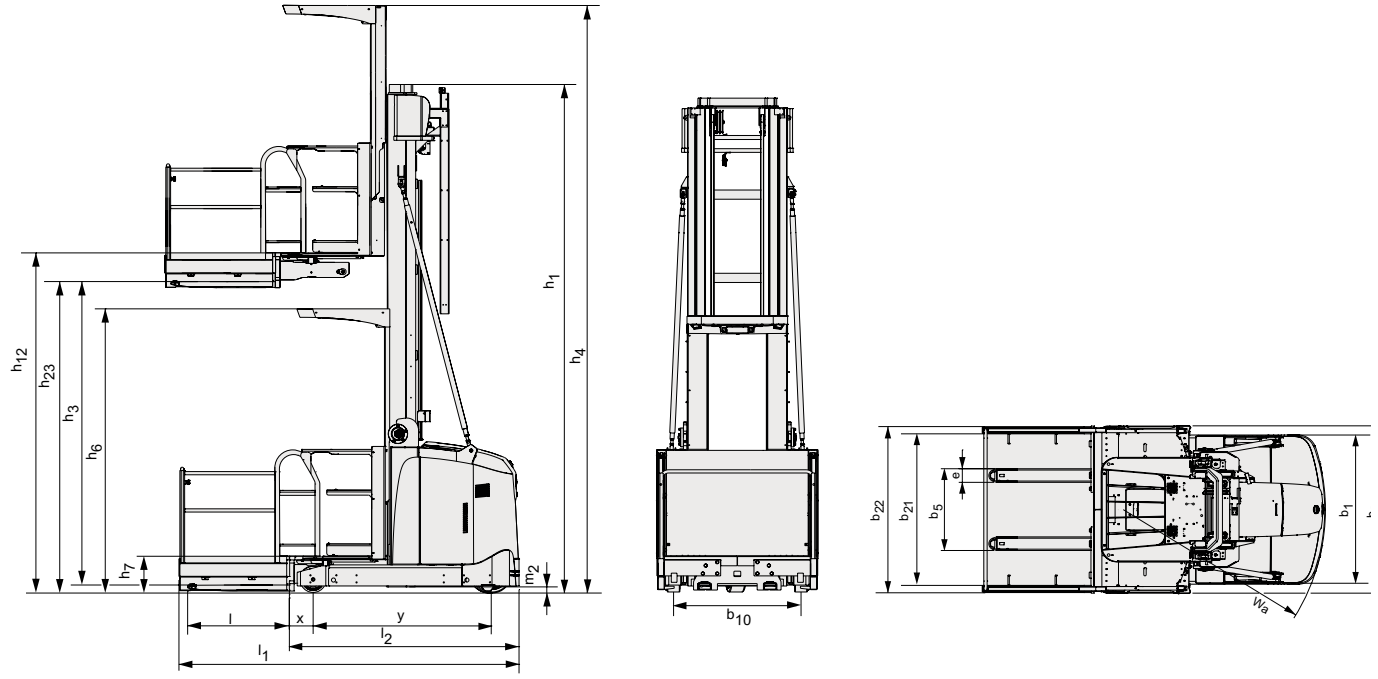

Caratteristiche del carrello:

- Commissionamento per alti livelli
- Potenti motori trazione e sollevamento a corrente alternata (AC)
- Recupero di energia in fase di frenatura e discesa della cabina
- Ampia cabina con vani porta oggetti
- Pannello di controllo intuitivo e regolabile in altezza
- Display multifunzione con indicazione delle informazioni essenziali
- Sistema E-bar per il montaggio di accessori
- Disponibilità di varie gabbie di carico
- Sistema di guida in corsia con filoguida o con rulli di contrasto
- Sistema BT Optipace per prestazioni ottimizzate in ogni situazione di movimentazione
- Prestazioni programmabili

MATERIAL HANDLING SOLUTIONS

MATERIAL HANDLING SOLUTIONS

Via Buffalora, 3 – 25135 Brescia
info@mhs.srl · www.mhs.srl

TOYOTA
MATERIAL HANDLING