Elevatore elettrico a timone 1.2 t

BT staxio

serie P

SPE120XRD













TOYOTA

MATERIAL HANDLING

Elevatore elettrico a timone per doppio impilamento

Caratteristiche elevatori elettrici					SPE120XRD
Identificazione	1.1	Costruttore			Toyota
	1.2	Modello			SPE120XRD
	1.3	Alimentazione			Elettrico
	1.4	Guida			A timone/uomo a bordo
	1.5	Portata nominale	Q	kg	1200/750
		Portata doppio impilamento	Q	kg	600+600
	1.6	Baricentro	c	mm	600
	1.8	Distanza schiena forche/asse ant.	x	mm	663
	1.9	Interasse	y	mm	1515
Peso	2.1	Peso del carrello, compresa la batteria		kg	1900
	2.3	Carico assale, montante retratto senza carico, ruota motrice/della forca.		kg	1240/660
	2.4	Carico assale, montante esteso con carico, ruota motrice/della forca.		kg	325/2775
	2.5	Carico assale, montante retratto con carico, ruota motrice/della forca.		kg	1320/1780
Ruote	3.1	Ruota trazione/pivottante/della forca			Poliuretano
	3.2	Dimensione ruota anteriore		mm	250
	3.3	Dimensione ruota posteriore		mm	140
	3.7	Carreggiata posteriore	b_{11}	mm	810/995
Dimensioni	4.2	Ingombro minimo	h_1	mm	1815
	4.3	Alzata libera	h_2	mm	132
	4.4	Corsa di sollevamento	h_3	mm	2400
		Altezza di sollevamento	h_{23}	mm	2450
	4.5	Ingombro massimo	h_4	mm	2948
	4.6	Sollevamento iniziale	h_5	mm	300
	4.8	Altezza in piedi	h_7	mm	190
	4.9	Altezza timone in posizione di guida, min./max.			
		posizione alta	h_{14}	mm	1201/1413
		posizione bassa	h_{14}	mm	1101/1313
	4.10	Altezza bracci di supporto	h_8	mm	160
	4.15	Altezza, forche abbassate	h_{13}	mm	50
	4.19	Lunghezza totale	l_1	mm	2280/2705
	4.20	Lunghezza carrello forche escluse	l_2	mm	1080/1505
	4.21	Larghezza telaio	b_1/b_2	mm	1085
	4.22	Dimensioni forche	s/e/l	mm	35/75/1200
	4.25	Scartamento esterno forche	b_5	mm	Interne: 250 - 340, Esterne: 510* - 750
	4.26	Scartamento interno bracci di supporto	b_4	mm	665850
	4.28	Corsa del montante	l_4	mm	810
	4.31	Luce da terra, con carico, sotto al montante	m_1	mm	30
	4.32	Luce da terra, centro dell'interasse	m_2	mm	40
	4.33	Corridoio di stivaggio per pallet 1000x1200 trasversale	A_{st}	mm	2648/3098
	4.34	Corridoio di stivaggio per pallet 800x1200 nel senso della lunghezza	A_{st}	mm	2630/3080
	4.35	Raggio di sterzata	W_a	mm	1760/2210
	4.37	Lunghezza del basamento	l_7	mm	1830
Dati sulle prestazioni	5.1	Velocità di trazione, con/senza carico			
		Versione 6 km/h		km/h	6,0/6,0
		Versione 8 km/h		km/h	7,0/8,0
	5.2	Velocità di sollevamento, con/senza carico		m/s	0,20/0,36
	5.3	Velocità di discesa, con/senza carico		m/s	0,45/0,45
	5.4	Velocità estensione, con/senza carico		m/s	0,15/0,15
	5.8	Pendenza superabile, con/senza carico [1)]		%	8/10
	5.9	Tempo di accelerazione (oltre 10 m)		s	5,8
	5.10	Freno di servizio			Elettromagnetico
Motore elettrico	6.1	Potenza motore di trazione (S2 60 min)			
		Versione 6 km/h		kW	1,8
		Versione 8 km/h		kW	1,8
	6.2	Potenza motore di sollevamento (S3 15%)		kW	3
	6.4	Tensione batteria, capacità nominale K5		V/Ah	24/300
	6.5	Peso batteria		kg	195 - 270
	6.6	VDI Consumo energetico secondo il ciclo VDI		kWh/h	1,1
Altro	8.1	Tipo di controllo motore			Variabile AC
	8.4	Livello acustico al conducente in base a EN 12 053		dB (A)	59

1) Misurato in base allo standard aziendale.
Dati basati su un carrello standard e batteria di piccole dimensioni.
* = Relativo alla posizione delle forche interne

Tutti i dati sono basati sulla configurazione in tabella. Altre configurazioni possono dare altri valori.
Le prestazioni e le dimensioni del carrello sono nominali e soggette a tolleranze.

Montanti

SPE120XRD			Duplex Tele Panoramico	
h_{23}	Altezza di sollevamento (h_{13}+h_3)	mm	2450	2750
h_3	Corsa di sollevamento	mm	2400	2700
h_1	Ingombro minimo	mm	1815	1965
h_2	Alzata libera	mm	132	132
h_4	Ingombro massimo	mm	2948	3248
h_5	Sollevamento iniziale	mm	300	300

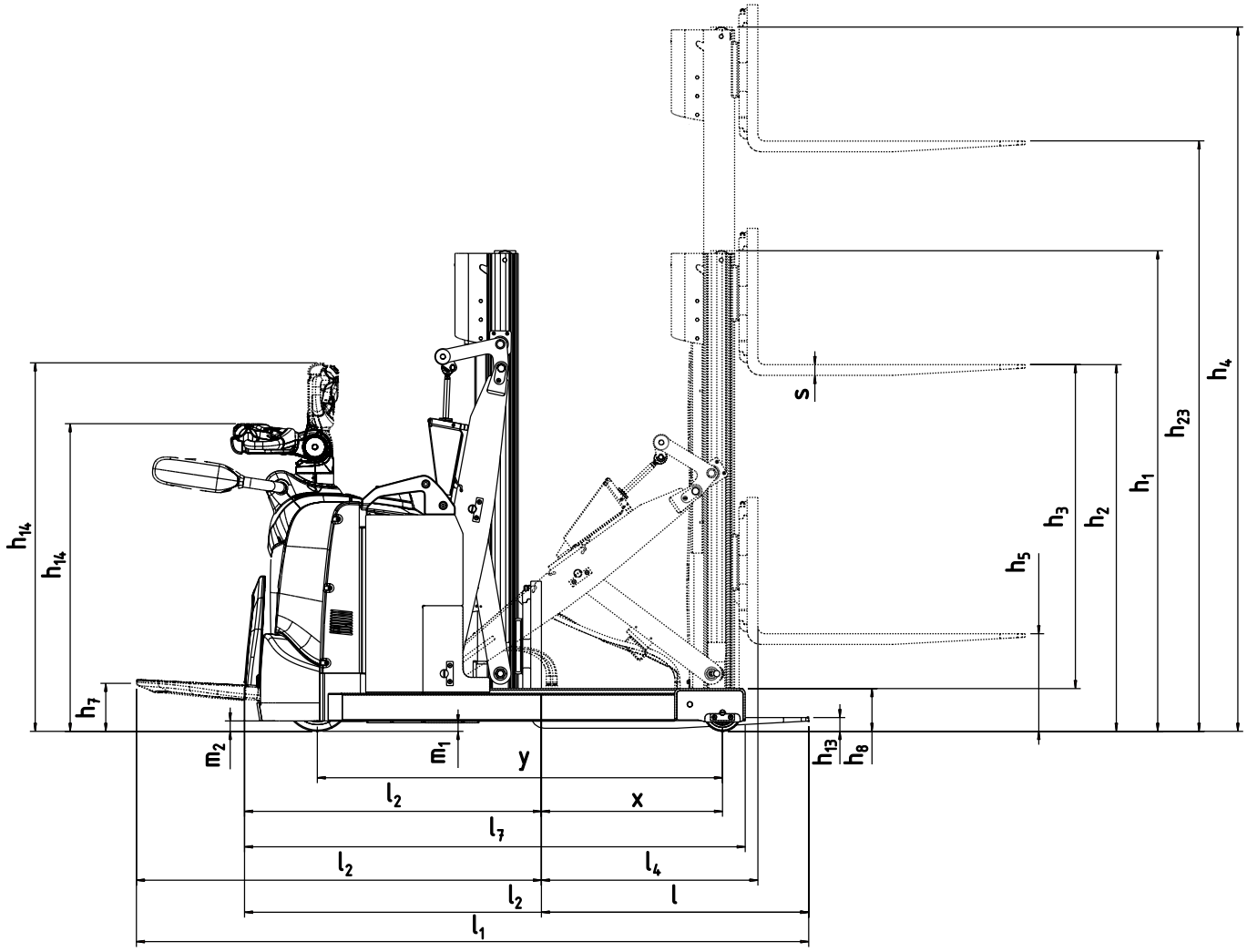

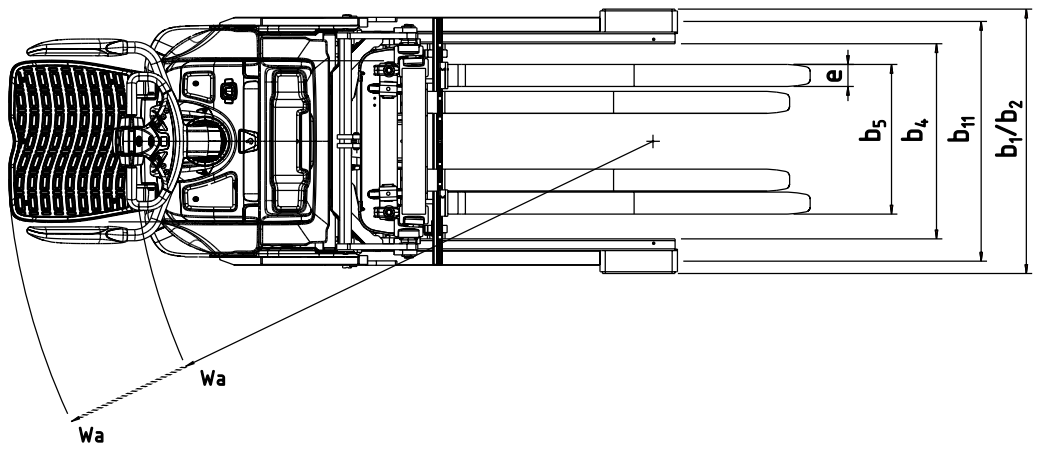

Caratteristiche del carrello:

- 180°+ servosterzo elettronico
- Optimised Truck Performance
- Montante retrattile con meccanismo a pantografo
- Versione per doppio impilamento
- Larghezza forche regolabile
- Comandi Sensilift
- Altezza del timone di guida regolabile
- Protezioni richiudibili con un solo movimento
- Click-2-Creep
- Comandi idraulici Fingertip
- Accesso tramite codice PIN
- Prestazioni programmabili individuali
- Facile accesso per la manutenzione
- Toyota I_site: Sistema per gestione della flotta (opzione)
- Batteria agli ioni di litio (opzione)
- Versione celle frigo (opzione)

MATERIAL HANDLING SOLUTIONS

MATERIAL HANDLING SOLUTIONS

Via Buffalora, 3 – 25135 Brescia
info@mhs.srl · www.mhs.srl

TOYOTA
MATERIAL HANDLING