Trattore elettrico 2.0 t

TRACTO

Serie W

TWE200













TOYOTA

MATERIAL HANDLING

Trattore elettrico

Specifiche del carrello					TWE200
Identificazione	1.2	Modello			TWE200
	1.3	Alimentazione			Elettrico
	1.4	Guida			A timone
	1.5	Portata nominale	Q	kg	2000
Peso	2.1	Peso del carrello, con batteria		kg	190 [1]
Ruote	3.1	Ruota di trazione			Superelastica
	3.2	Dimensione ruota, anteriore		mm	Ø 260x85
	3.3	Dimensione rullo, posteriore		mm	Ø 200x35
	3.5	Ruote, numero anteriore/posteriore (x=ruote comandate)			2x/1
Dimensioni	4.2	Altezza	h_1	mm	517
	4.9	Altezza timone in posizione di guida, min./max.	h_{14}	mm	955/1120
	4.12	Altezza gancio di traino perno di traino sfera di traino	 h_{10} h_{10}	 mm mm	 230/300 465
	4.19	Lunghezza totale	l_1	mm	900
	4.21	Larghezza telaio	b_1	mm	493
Dati prest.	5.1	Velocità di trazione, con/senza carico		km/h	5/5
	5.7	Pendenza superabile, con/senza carico [2]		%	
Motore	6.1	Potenza del motore di trazione		kW	0.4
	6.4	Tensione batteria, capacità nominale K_5		V/Ah	24/36 [3]
Altro	8.1	Tipo di controllo motore			Variabile DC
	8.4	Livello acustico al conducente in base a EN 12053		dB(A)	70

[1] Peso del carrello incl. batteria uguale per tutte le opzioni di tipo batteria.
[2] Per i valori vedere lo schema.
[3] Sono disponibili opzioni diverse per la batteria.

Tutti i dati sono basati sulla configurazione della tabella. Altre configurazioni possono produrre valori diversi.
Le prestazioni e le dimensioni del carrello sono nominali e soggette a tolleranze.
I prodotti e le specifiche tecniche sono soggetti a modifiche senza preavviso.

Disegno tecnico

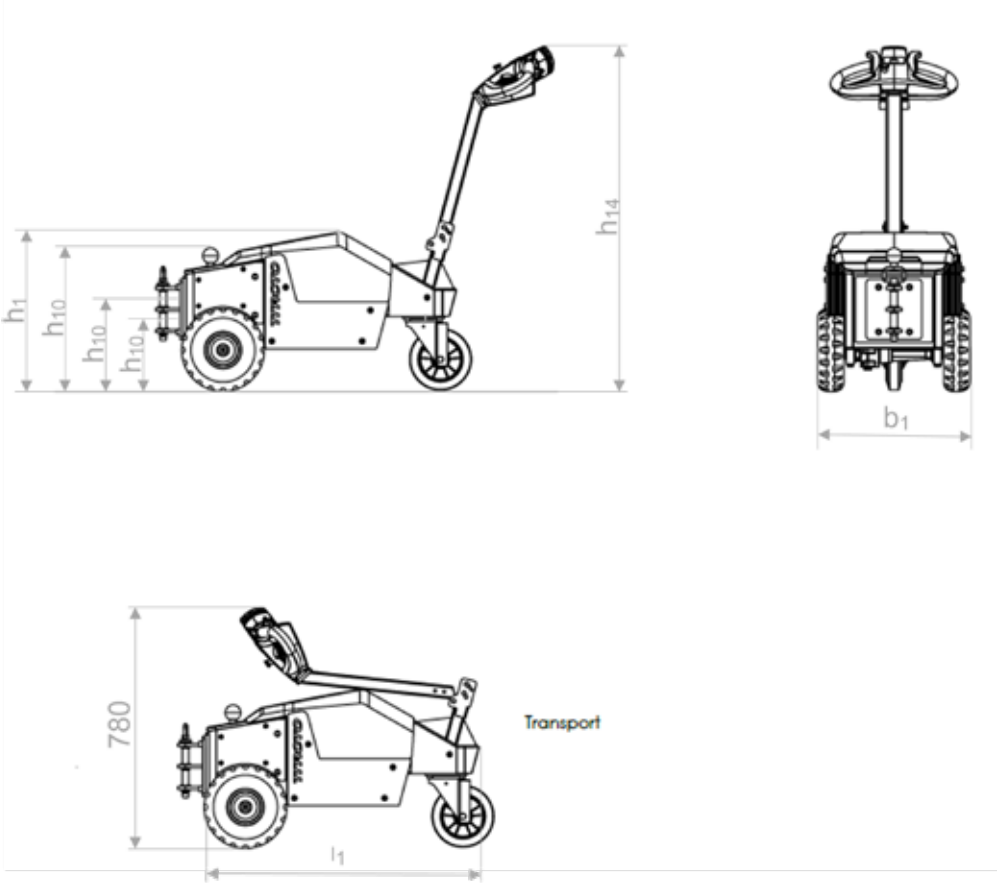

Pendenza superabile

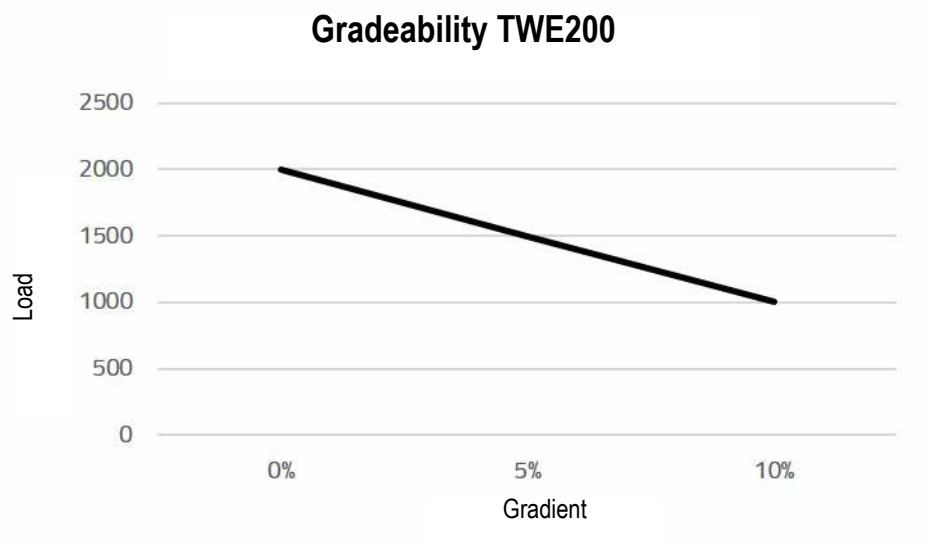

Caratteristiche del carrello:

- Compatto e facile da manovrare
- Maniglia ergonomica
- Ruote superelastiche
- Timone pieghevole
- Gancio di traino standard a pin ed a sfera
- Tastierino per codice Pin (opzione)
- Batteria agli ioni di litio (opzione)
- Pulsante velocità di serie

MATERIAL HANDLING SOLUTIONS

MATERIAL HANDLING SOLUTIONS

Via Buffalora, 3 – 25135 Brescia
info@mhs.srl · www.mhs.srl

TOYOTA
MATERIAL HANDLING