CESAB

Caratteristiche tecniche

CESAB S010i

portata 1.0 tonnellate

Elevatore elettrico
con batteria Li-ion

Li-ION



S010i

Caratteristiche tecniche

CARATTERISTICHE					
1.1	Costruttore			CESAB	CESAB
1.2	Modello			S010i - 290	S010i - 360
1.3	Alimentazione			Batteria (Li-ion)	Batteria (Li-ion)
1.4	Guida			A timone	A timone
1.5	Portata	Q	[t]	1,0	1,0
1,6	Baricentro del carico	c	[mm]	600	600
1.8	Distanza carico, schiena forche/asse ant.	x	[mm]	760	760
1.9	Interasse	y	[mm]	1147	1147
PESO					
2.1	Peso del carrello (con batteria)		[kg]	565	594
2.2	Reazione sugli assali a carico ant./post.		[kg]	565/1000	575/1019
2.3	Reazione sugli assali a vuoto ant./post.		[kg]	435/130	455/139
RUOTE E GOMME					
3.1	Ruote			Poliuretano	Poliuretano
3.2	Dimensioni ruota trazione		Ø x largh.	210 x 70	210 x 70
3.3	Dimensioni rulli posteriori		Ø x largh.	84 x 93	84 x 93
3.4	Dimensioni ruota pivottante		Ø x largh.	100 x 50	100 x 50
3.5	Ruote, numero anteriore/posteriore (x = ruote trazione)			1x + 1/2	1x + 1/2
3.6	Larghezza carreggiata - anteriore	b_{10}	[mm]	550	550
3.7	Larghezza carreggiata - posteriore	b_{11}	[mm]	400/515	400/515
DIMENSIONI					
4.2	Ingombro minimo	h_1	[mm]	1930	2280
4.3	Alzata libera	h_2	[mm]	-	-
4.4	Corsa di sollevamento	h_3	[mm]	2814	3514
	Altezza di sollevamento	h_{23}	[mm]	2900	3600
4.5	Ingombro massimo	h_4	[mm]	3337	4037
4.9	Altezza timone in posizione di guida min./max.	h_{14}	[mm]	710/1150	710/1150
4.15	Altezza, forche abbassate	h_{13}	[mm]	86	86
4.19	Lunghezza totale	l_1	[mm]	1710	1710
4.20	Lunghezza carrello forche escluse	l_2	[mm]	560	560
4.21	Larghezza telaio	b_1	[mm]	800	800
4.22	Dimensioni forche	s/e/l	[mm]	60x180x1150	60x180x1150
4.25	Scartamento esterno forche	b_5	[mm]	570	570
4.32	Luce da terra, centro dell'interasse	m_2	[mm]	30	30
4.34.1	Corridoio di stivaggio con pallet 1000x1200 trasversale	A_{st}	[mm]	2197	2197
4.34.2	Corridoio di stivaggio con pallet 800x1200 longitudinale	A_{st}	[mm]	2145	2145
4.35	Raggio di sterzata	W_a	[mm]	1350	1350
PRESTAZIONI					
5.1	Velocità di trazione, con/senza carico		[km/h]	4,2/4,5	4,2/4,5
5.2	Velocità di sollevamento con/senza carico		[m/s]	0,11/016	0,11/016
5.3	Velocità di discesa con/senza carico		[m/s]	0,13/0,11	0,13/0,11
5.8	Max pendenza superabile con/senza carico		[%]	5/10	5/10
5.10	Freno di servizio			Elettromagnetico	Elettromagnetico
MOTORI ELETTRICI					
6.1	Motore di trazione, potenza S2 60 min.		[kW]	0,65	0,65
6.2	Potenza motore di sollevamento a S3 7,5%		[kW]	2,2	2,2
6.4	Tensione batteria, capacità nominale K_5		[V/Ah]	24/60	24/60
6.5	Peso batteria +/- 5%		[kg]	19	19
6.6	Consumo energetico secondo EN16796:2016		[kWh/h]	0,47	0,47
VARIE					
8.1	Tipo di controllo motore			Variabile DC	Variabile DC
8.4	Rumorosità all'orecchio dell'operatore in base EN 12 053		[dB(A)]	< 70	< 70

Le prestazioni e le dimensioni del carrello sono nominali e soggette a tolleranze.
I prodotti e le specifiche tecniche Cesab Material Handling Europe sono soggetti a modifiche senza preavviso.

S010i

Dimensioni e Disegni

CESAB S010i			Duplex SAL	
h_{23}	Altezza di sollevamento (h_{13}+h_3)	mm	2900	3600
h_3	Corsa di sollevamento	mm	2814	3514
h_1	Ingombro minimo	mm	1930	2280
h_2	Alzata libera	mm	-	-
h_4	Altezza, montante esteso	mm	3337	4037

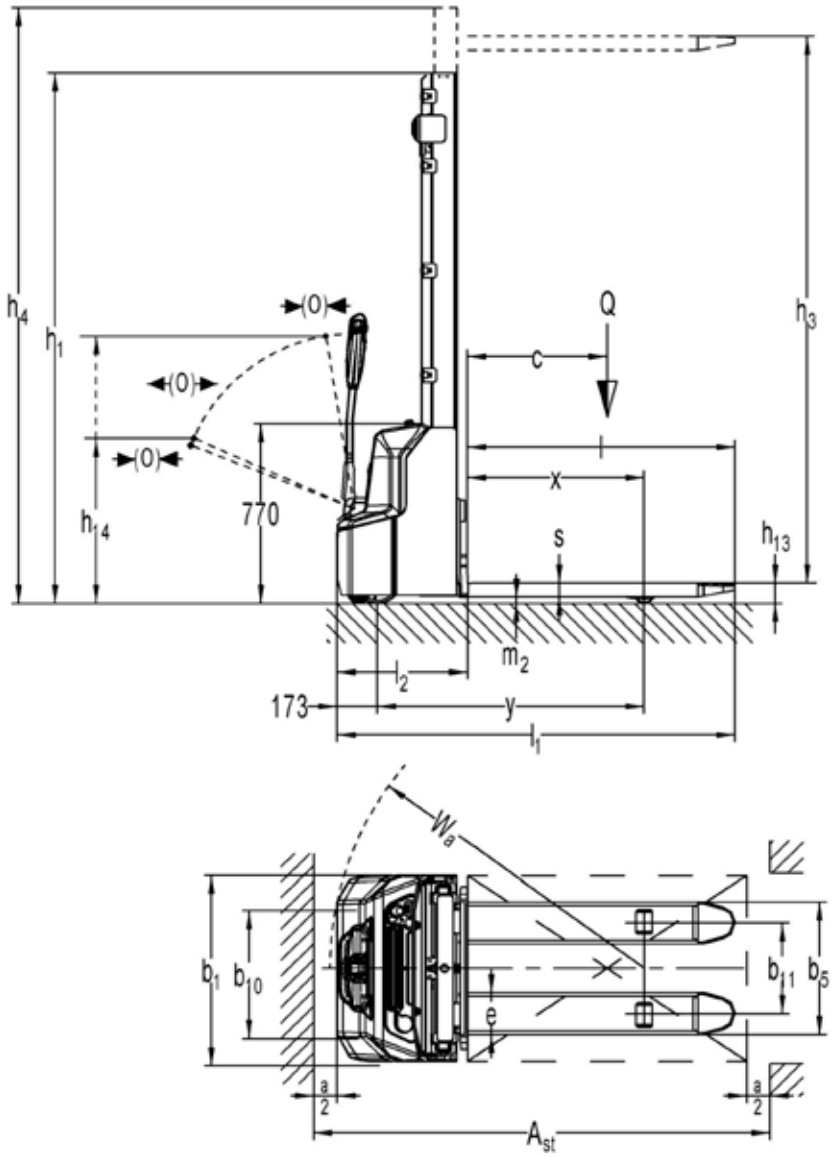

CESAB

www.mhs.srl



Contatti il concessionario CESAB di zona per una consulenza professionale, e per un'assistenza tecnica dedicata alla sua attività.

I dati contenuti in questa scheda tecnica sono stati determinati in conformità a specifiche di prova standard. Le prestazioni indicate possono variare in base alla configurazione e alle condizioni del carrello così come alle condizioni dell'area di lavoro.

Le disponibilità e le specifiche tecniche dei carrelli sono definite localmente e possono essere soggette a cambiamenti senza preavviso. Per ulteriori dettagli vi preghiamo di consultare il vostro concessionario autorizzato CESAB.

SPEC_S010i_EN_2021 / Ucan V03 – Copyright CESAB Material Handling Europe.

IT1MAR0870

MHS
MATERIAL HANDLING SOLUTIONS

MATERIAL HANDLING SOLUTIONS

Via Buffalora, 3 – 25135 Brescia
info@mhs.srl · www.mhs.srl